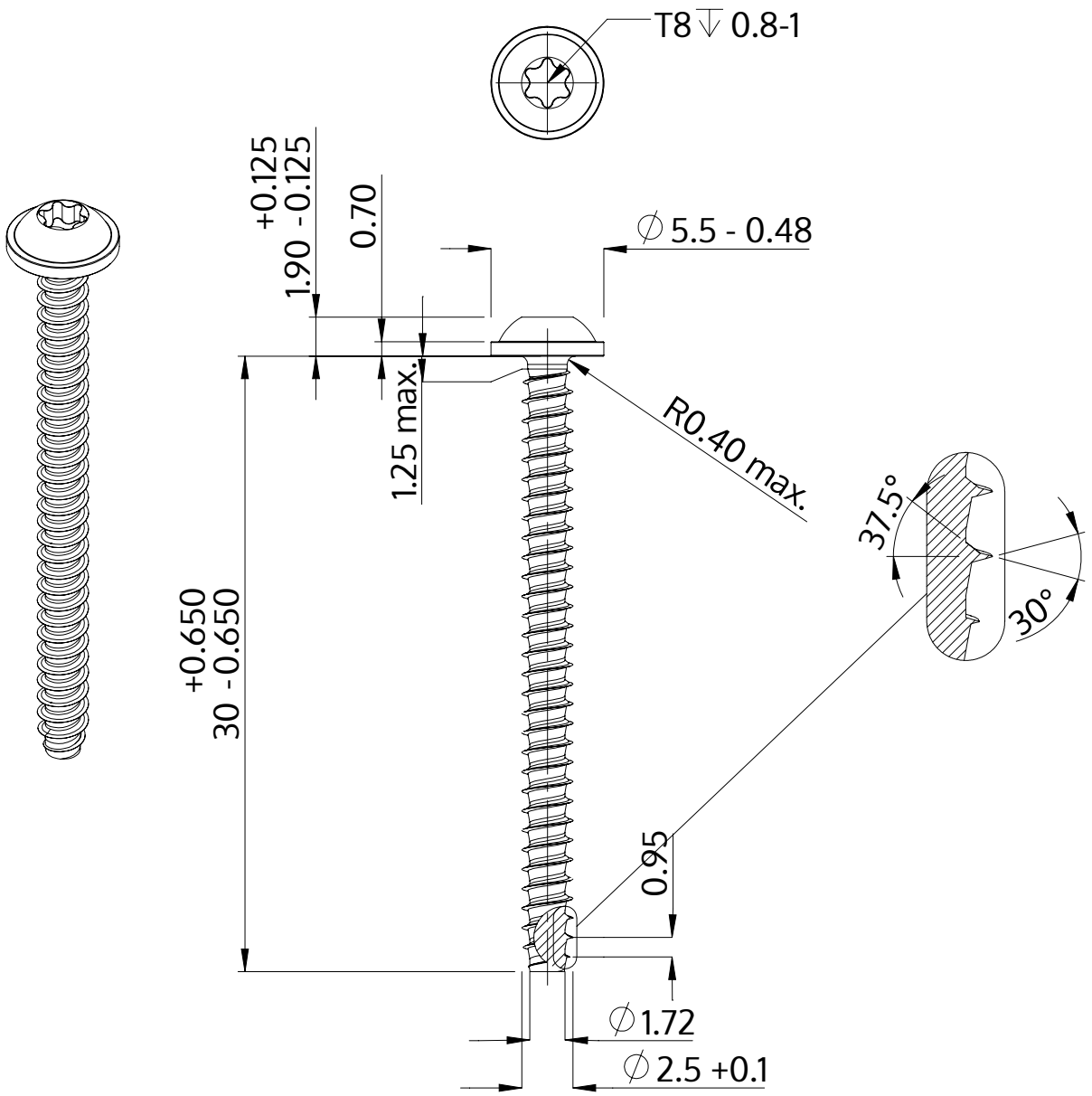

Descriere	STP38 2.5x30.0 - T8
Material	oțel, călit
Exterior	zincat, Nichelat, pasivat negru / nu conține Cr-VI, recopt, ermetizat
Greutate	0.900 kg / 1000 unități

SCREWERK	**STP380250300B**	
Desen metric A4	Scalarea 3:1	2024-05