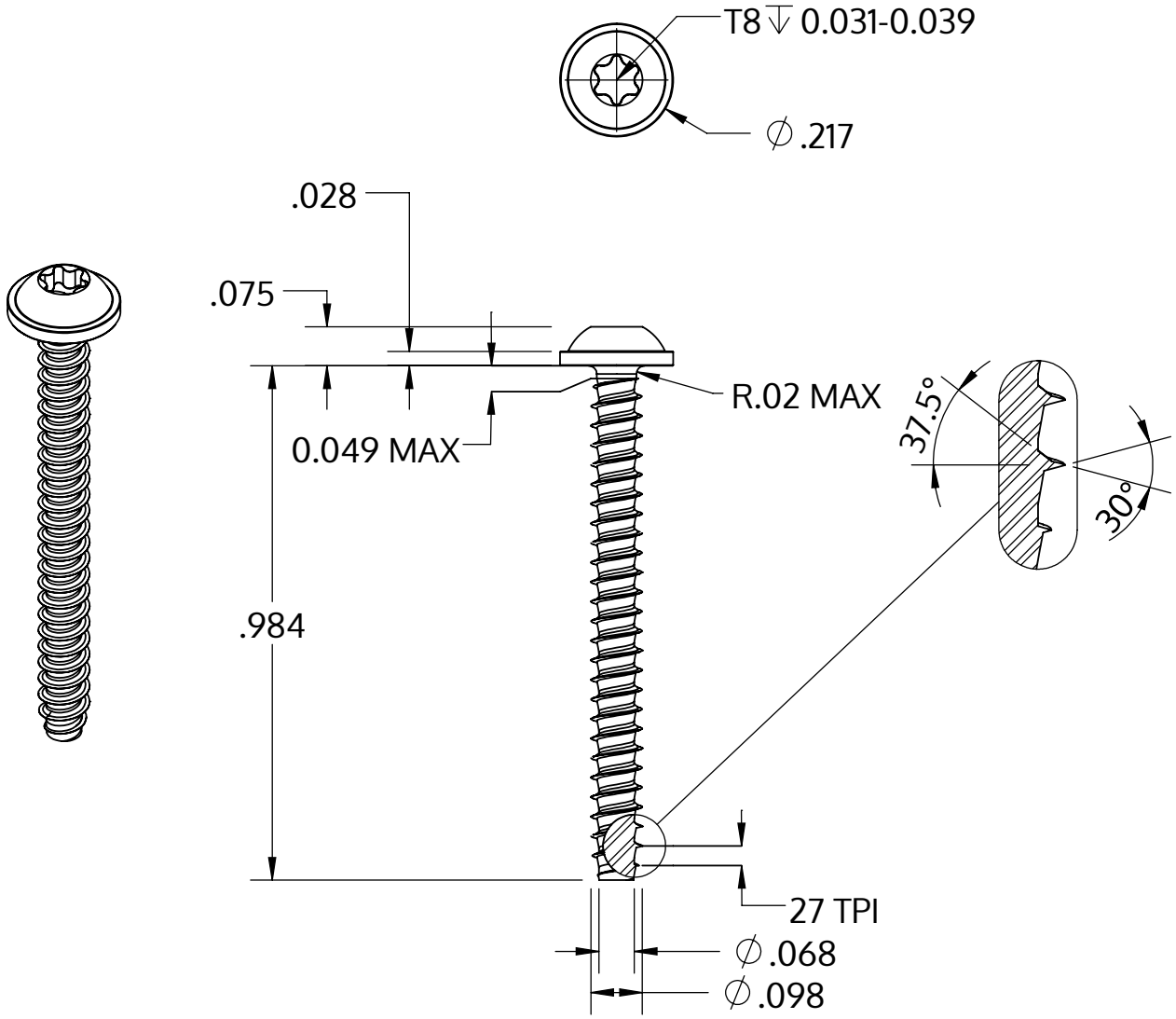

Metric size	M2.5 x 0.95 mm
US size (converted)	#3-27
	Tolerances [inch]
Length	+/- 0.025
Head diameter	+0 / -0.018
Head height	+/- 0.004
Thread diameter	+0.003 / -0

Popis	STP38 2.5x25.0 - T8
Materiál	Nerezová ocel A2
Povrch	holá, mořená a pásová ocel
Hmotnost	0.780 kg / 1000 Kus

SCREWERK	**STP380250250E**	
_Zoll Zeichnung Größe A	Měřítko 3:1	2024-10