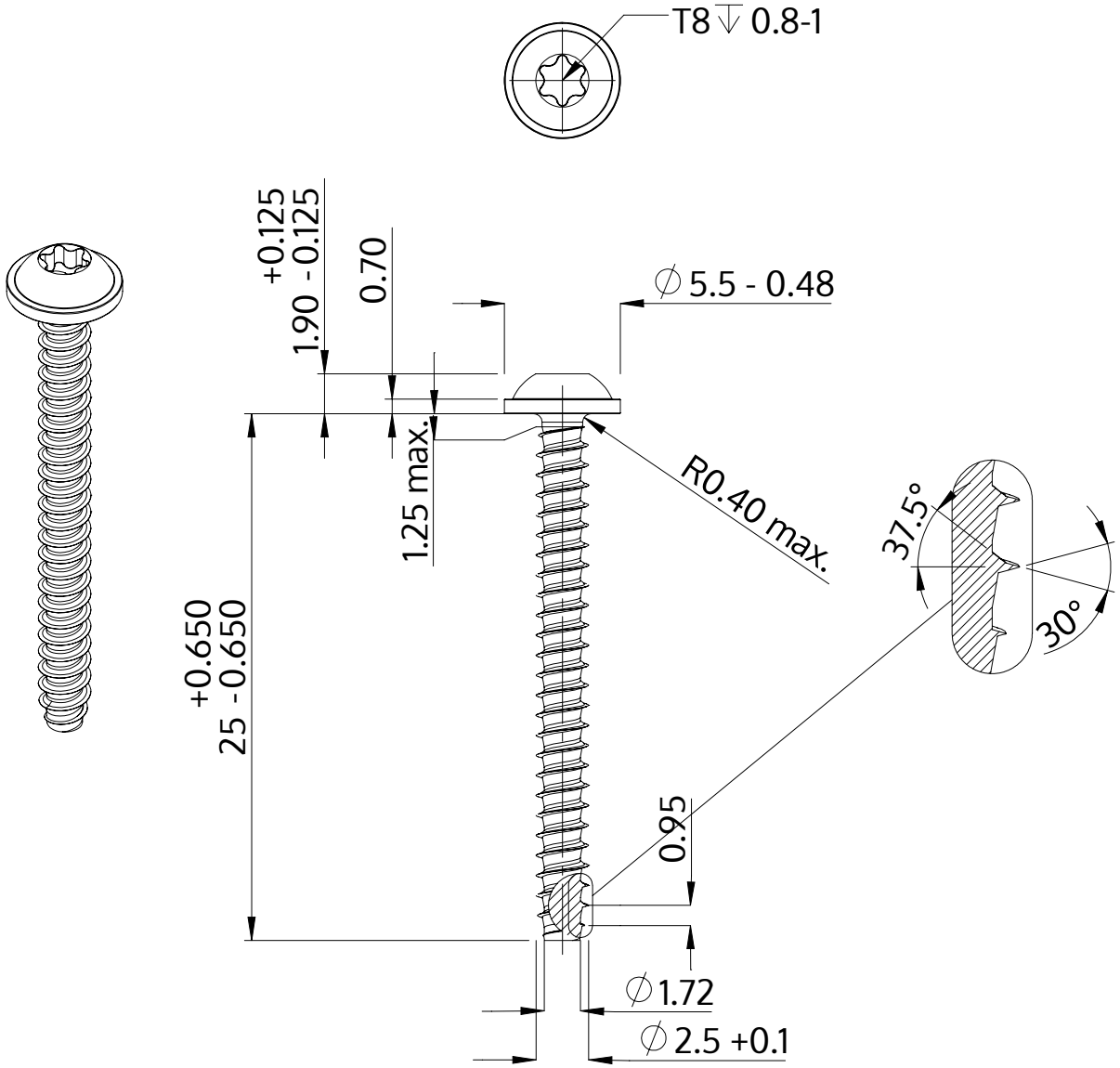

Popis	STP38 2.5x25.0 - T8
Materiál	Nerezová ocel A2
Povrch	holá, mořená a pásová ocel
Hmotnost	0.780 kg / 1000 Kus

SCREWERK	**STP380250250E**	
Metric výkres A4	Měřítko 3:1	2024-10