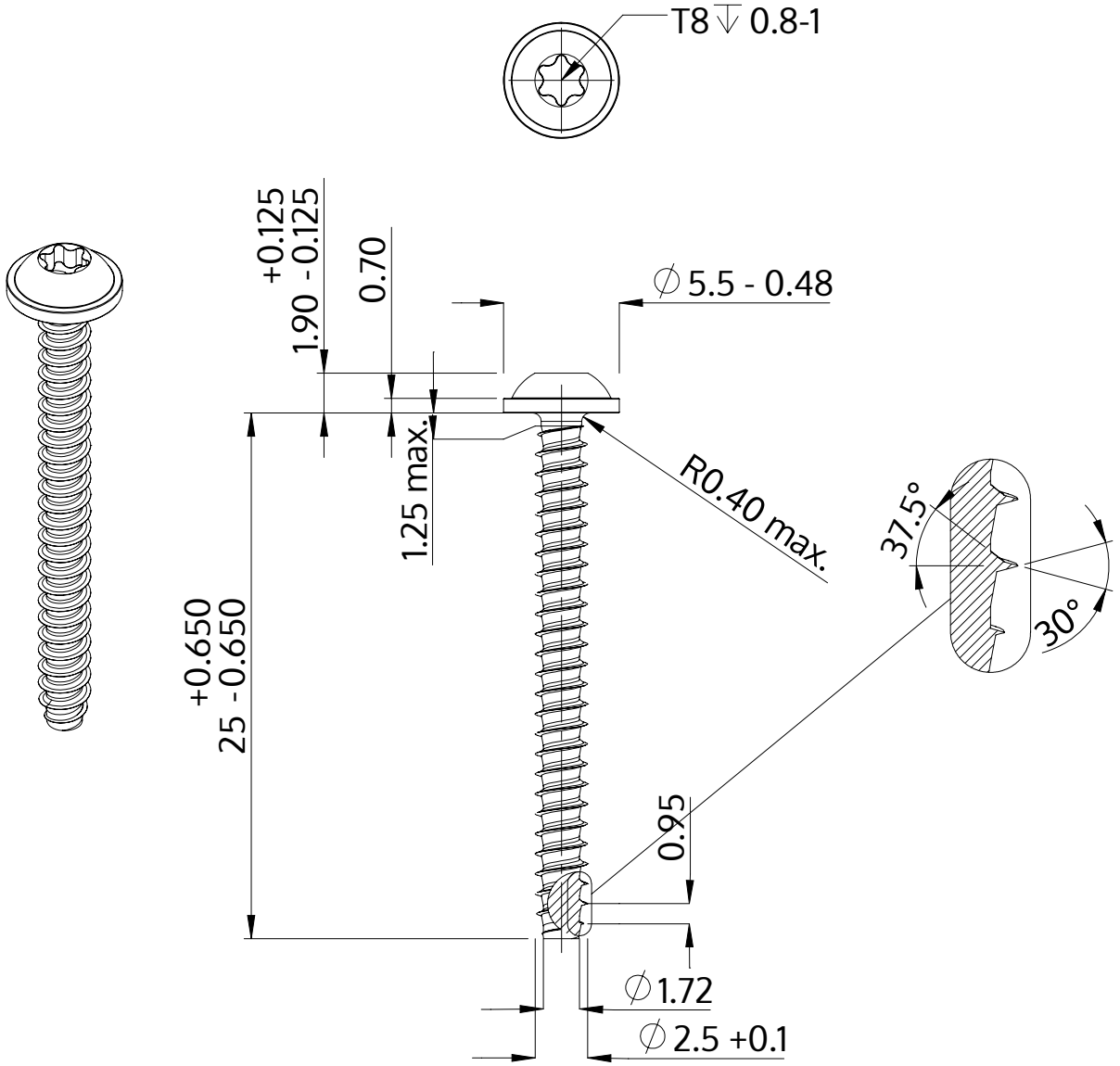

Açıklaması	STP38 2.5x25.0 - T8
Malzeme	Çelik, sertleştirilmiş
Kaplama	ZnNi siyah-pasifleştirilmiştir, temperlenmistir, kaplanmış
Ağırlık	0.780 kg / 1000 Adet

SCREWERK	**STP380250250B**	
Metrik çizim A4	Ölçeklendirme None:1	2024-04