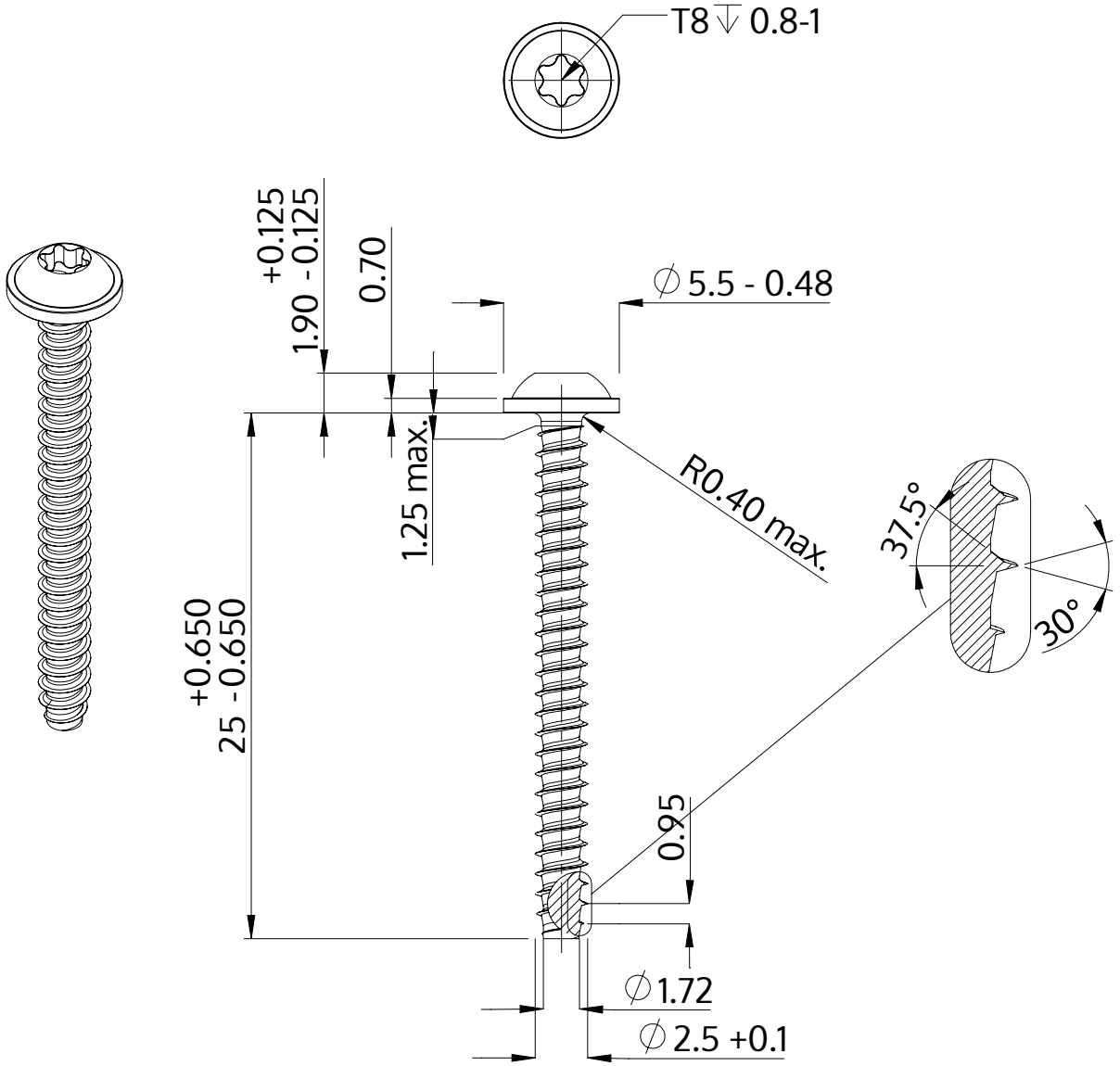

Beskrivning	STP38 2.5x25.0 - T8
Material	stål, härdat
Yta	ZnNi svart-passiviserad/Cr-VI-fri, härdad, förseglad
Vikt	0.780 kg / 1000 styck

SCREWERK	**STP380250250B**	
Metrisk skiss A4	Skala 3:1	2024-10