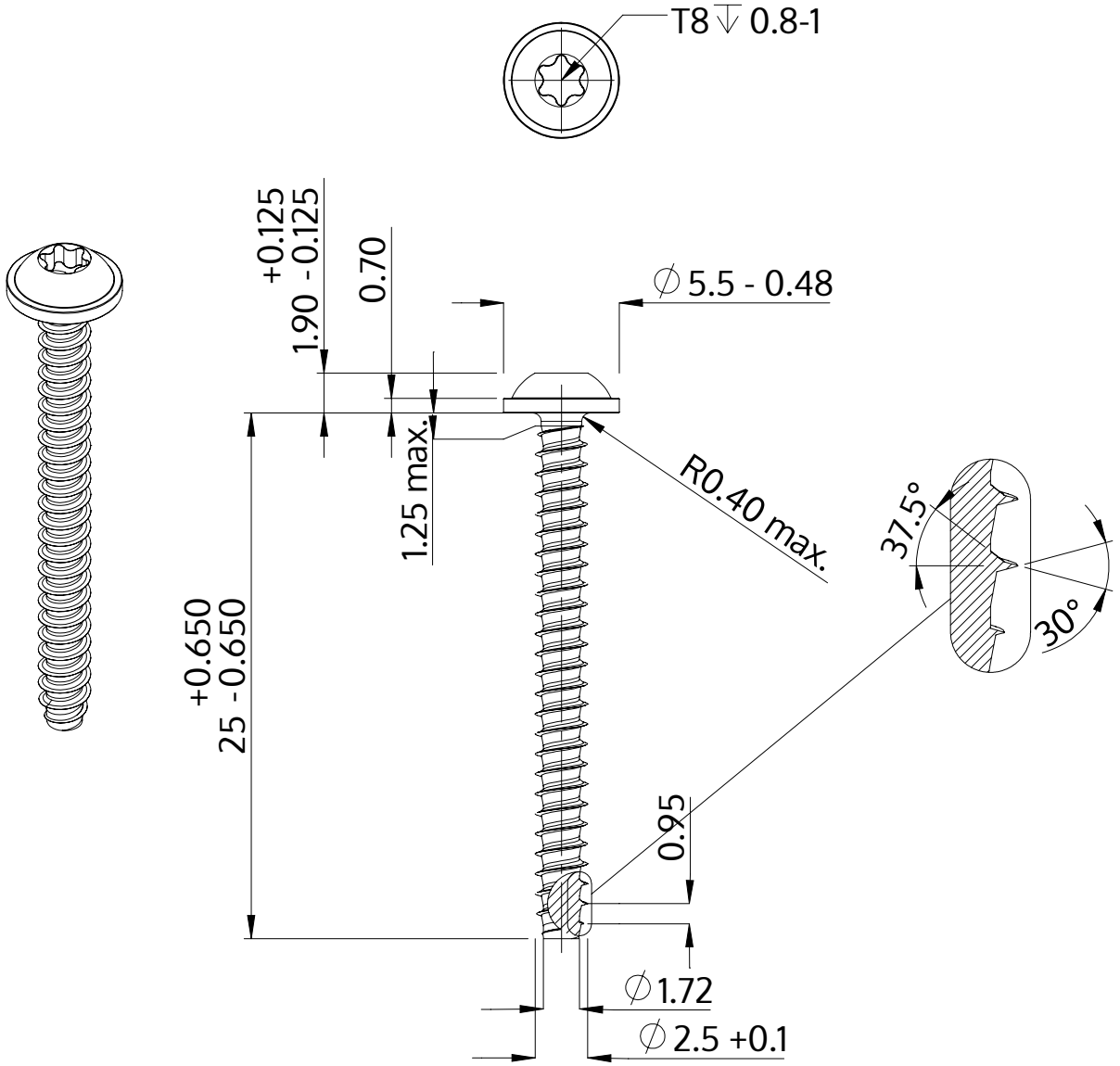

Beskrivelse	STP38 2.5x25.0 - T8
Materiale	Stål, forædlet
Overflade	ZnNi sort-passiveret, tempret, forseglet
Vægt	0.780 kg / 1000 stykke

SCREWERK	**STP380250250B**	
Metrisk tegning A4	Skalering 3:1	2024-10