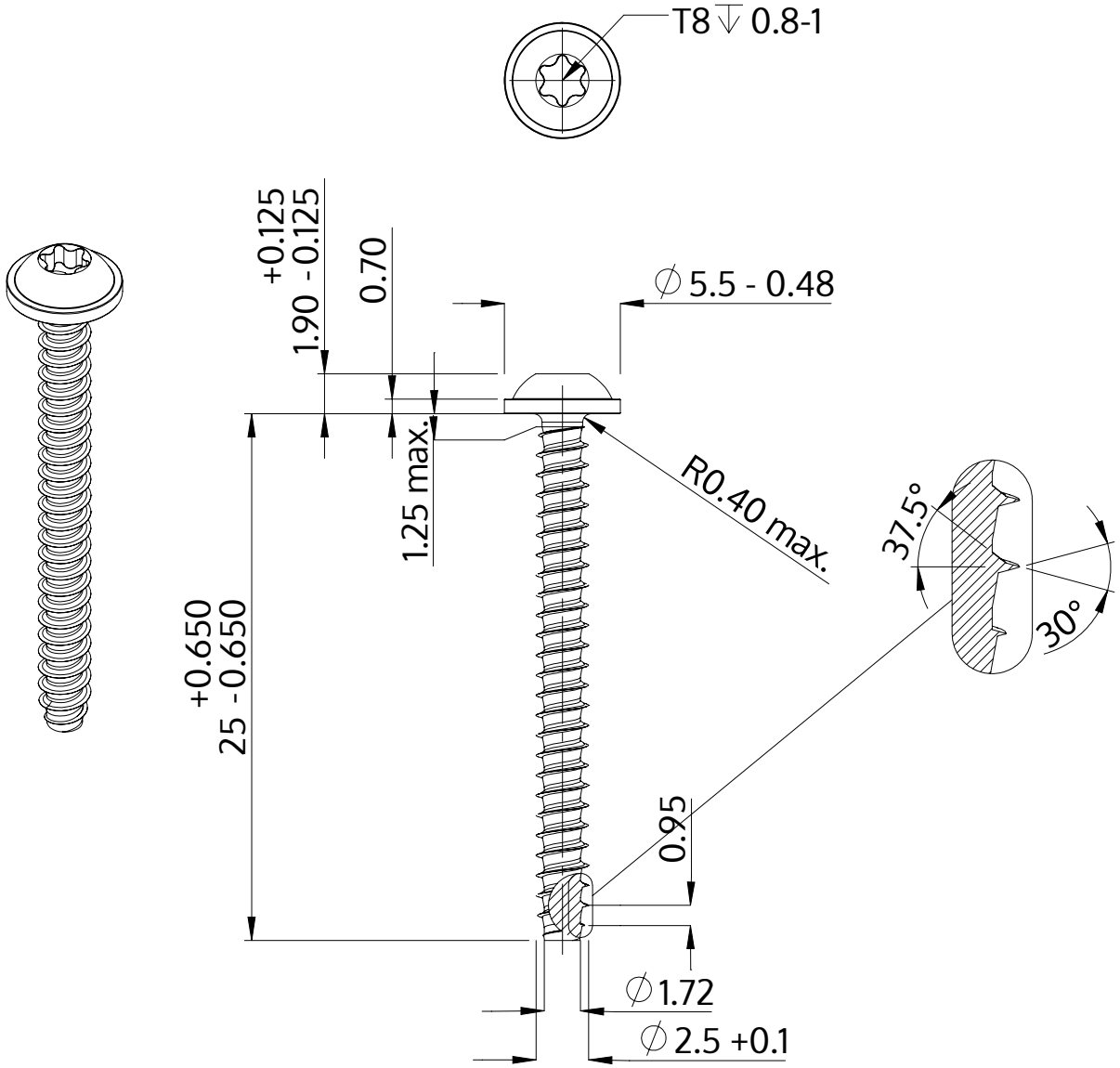

Описание	STP38 2.5x25.0 - T8
Материал	стомана, закалена
Повърхност	цинково и никелово покритие, Черен, пасивиран, темпериран, херметизация
Тегло	0.780 kg / 1000 Бройка

SCREWERK	**STP380250250B**	
Метричен дизайн A4	Мащаб 3:1	2024-10