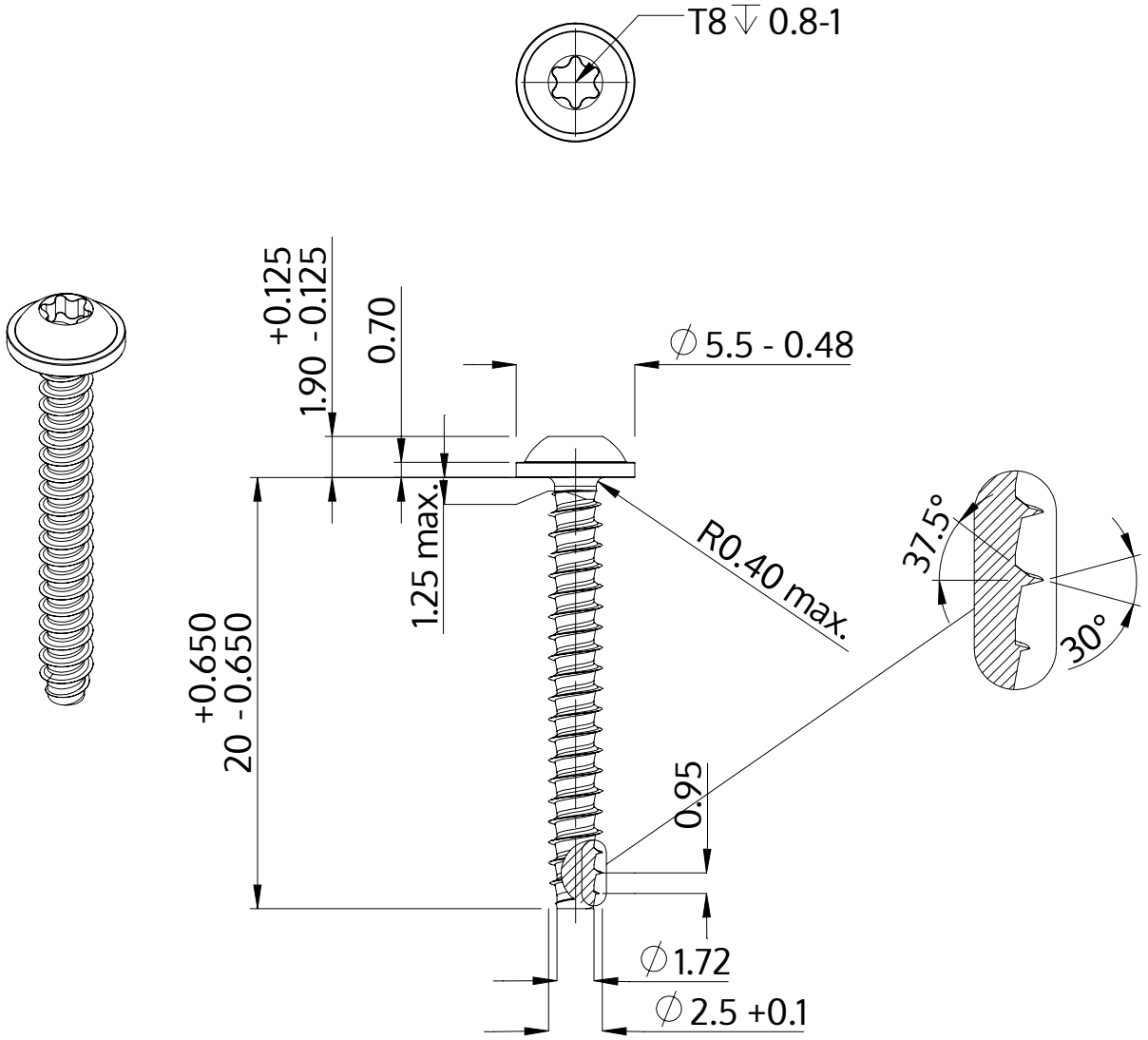

Описание	STP38 2.5x20.0 - T8
Материал	неръждаема стомана A2
Повърхност	гланциран, полиран, пасиваран
Тегло	0.660 kg / 1000 Бройка

SCREWERK	**STP380250200E**	
Метричен дизайн A4	Мащаб None:1	2024-04