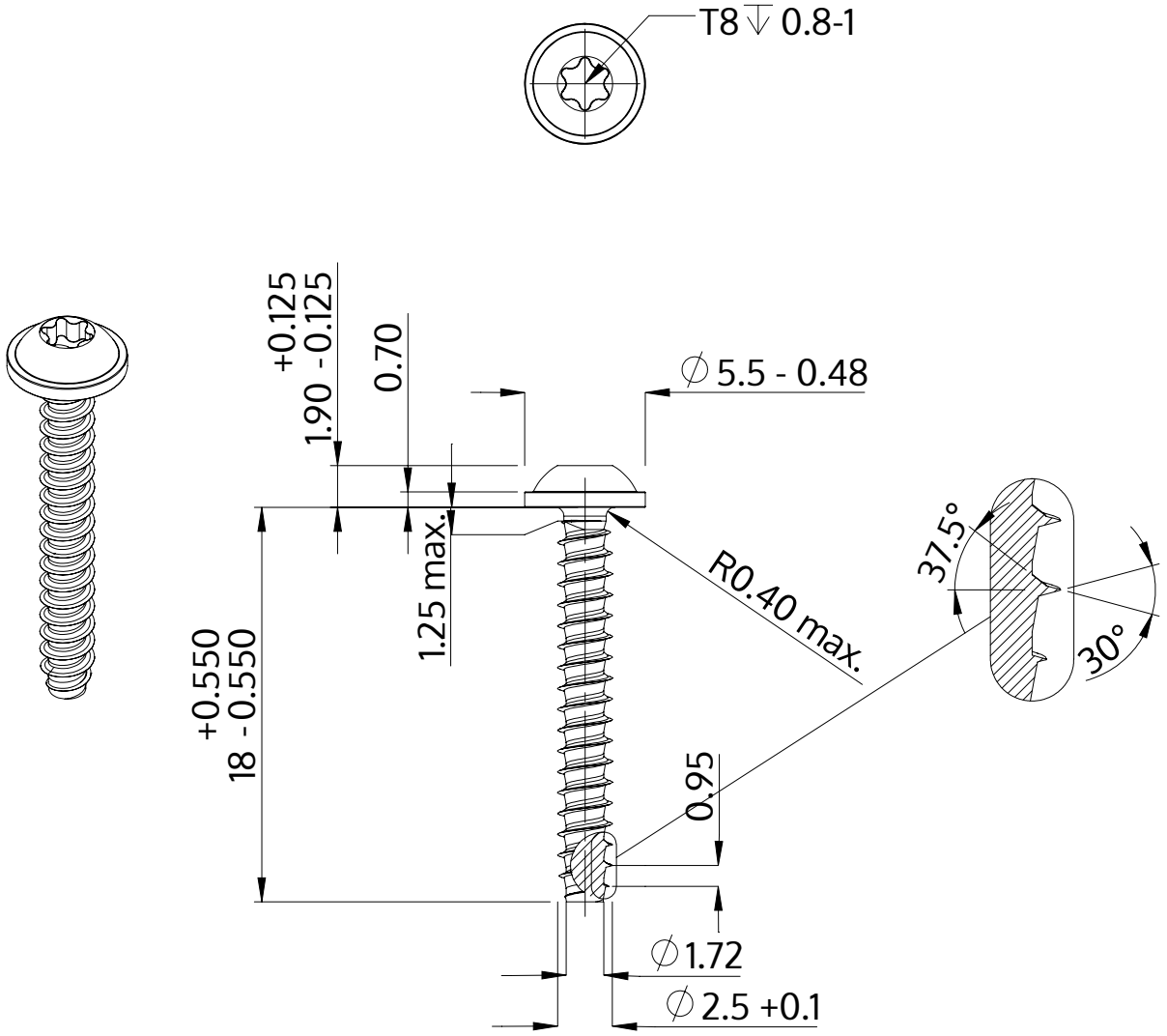

Описание	STP38 2.5x18.0 - T8
Материал	сталь, упрочненная
Поверхность	Оцинковка 5-7µm, термообработка,синий / прозрачный пассивация
Вес	0.612 kg / 1000 Штука

SCREWERK	**STP380250180S**	
Метрический чертеж A4	Шкала 3:1	2024-10