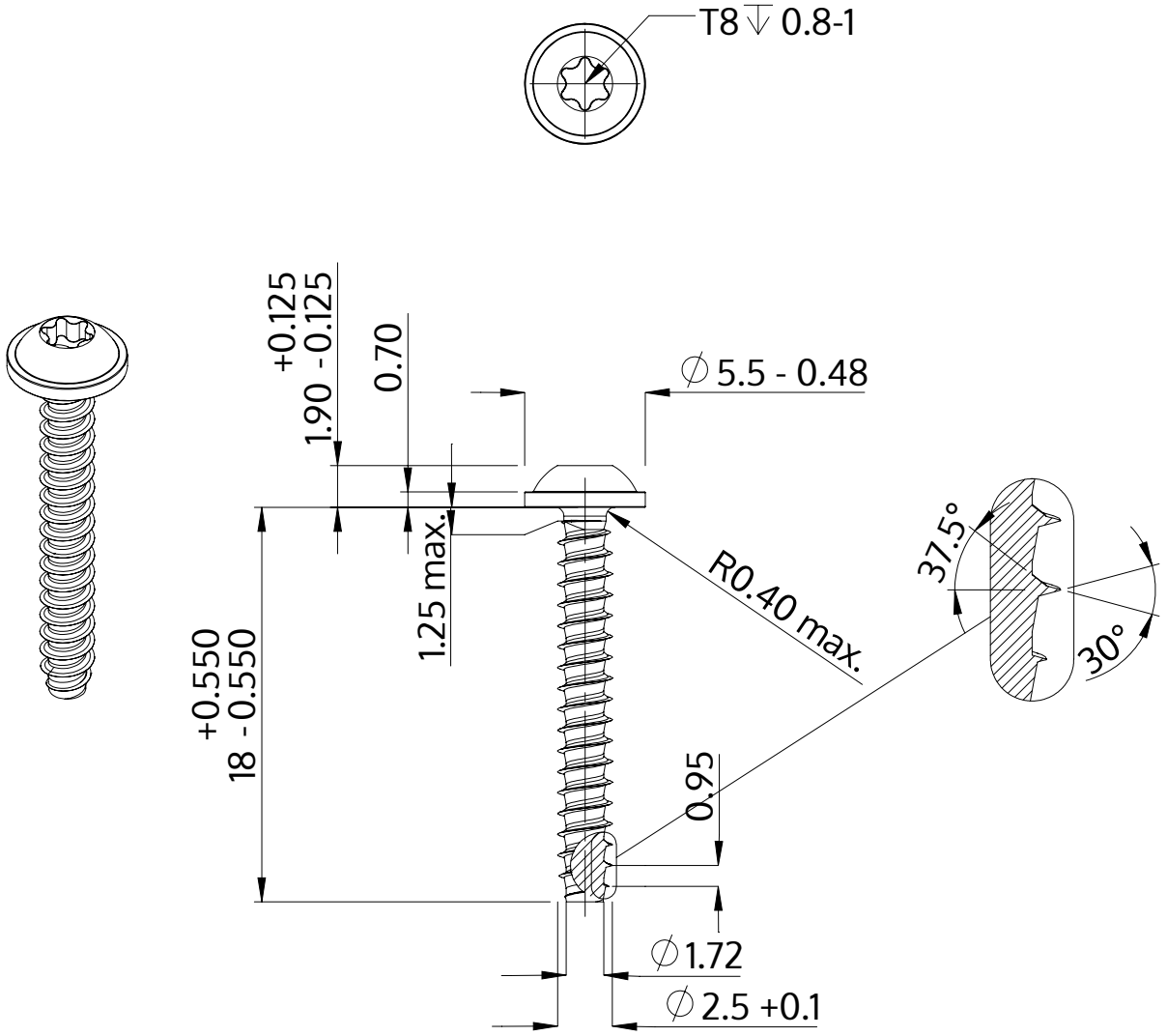

Açıklaması	STP38 2.5x18.0 - T8
Malzeme	Paslanmaz Çelik A2
Kaplama	Parlak, cilalanmış ve pasifleştirilmiştir
Ağırlık	0.612 kg / 1000 Adet

SCREWERK	**STP380250180E**	
Metrik çizim A4	Ölçeklendirme 3:1	2024-05