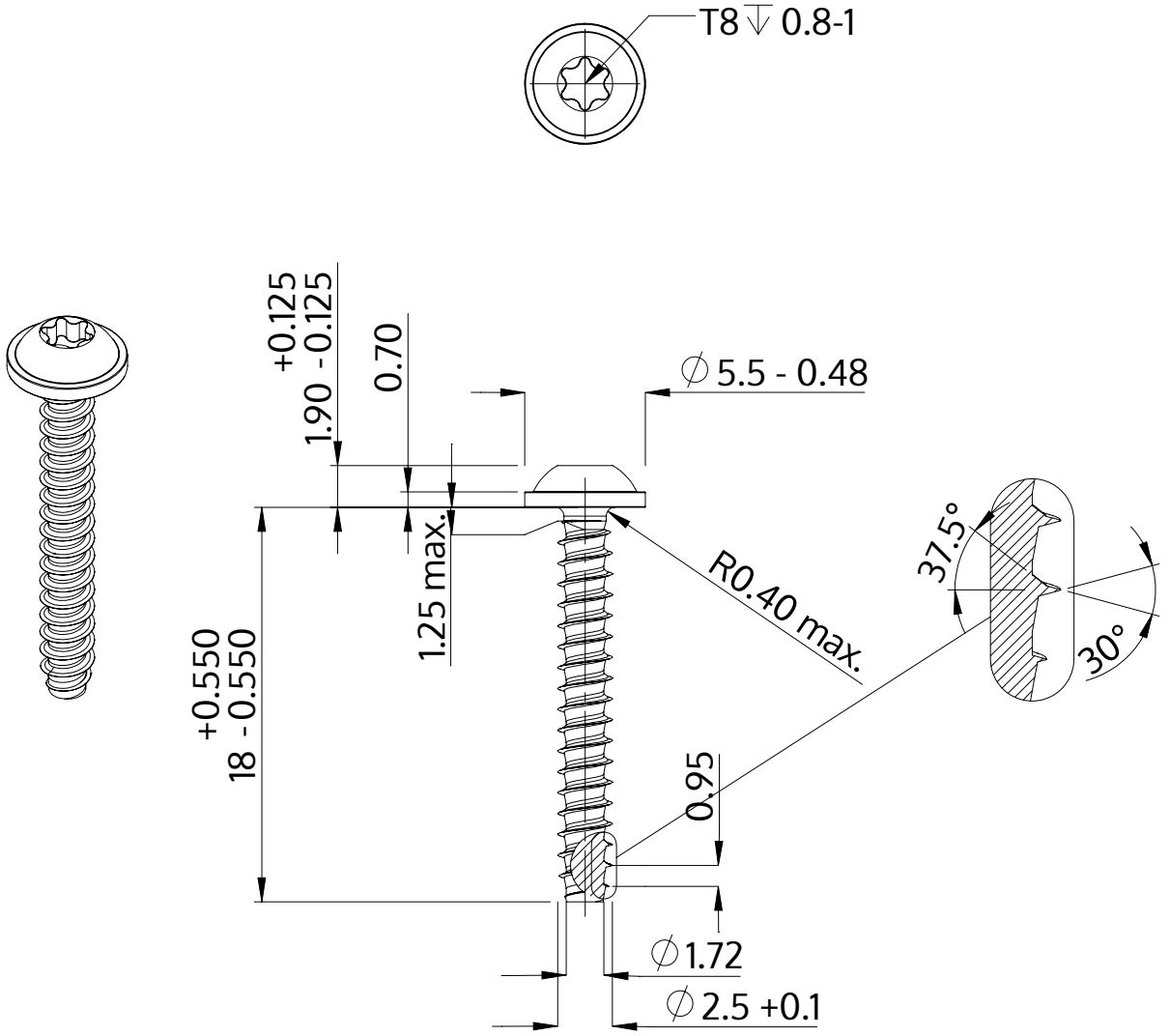

Popis	STP38 2.5x18.0 - T8
Materiál	Nerezová ocel A4
Povrch	holá, mořená a pásová ocel
Hmotnost	0.612 kg / 1000 Kus

SCREWERK	**STP380250180C**	
Metric výkres A4	Měřítko 3:1	2024-10