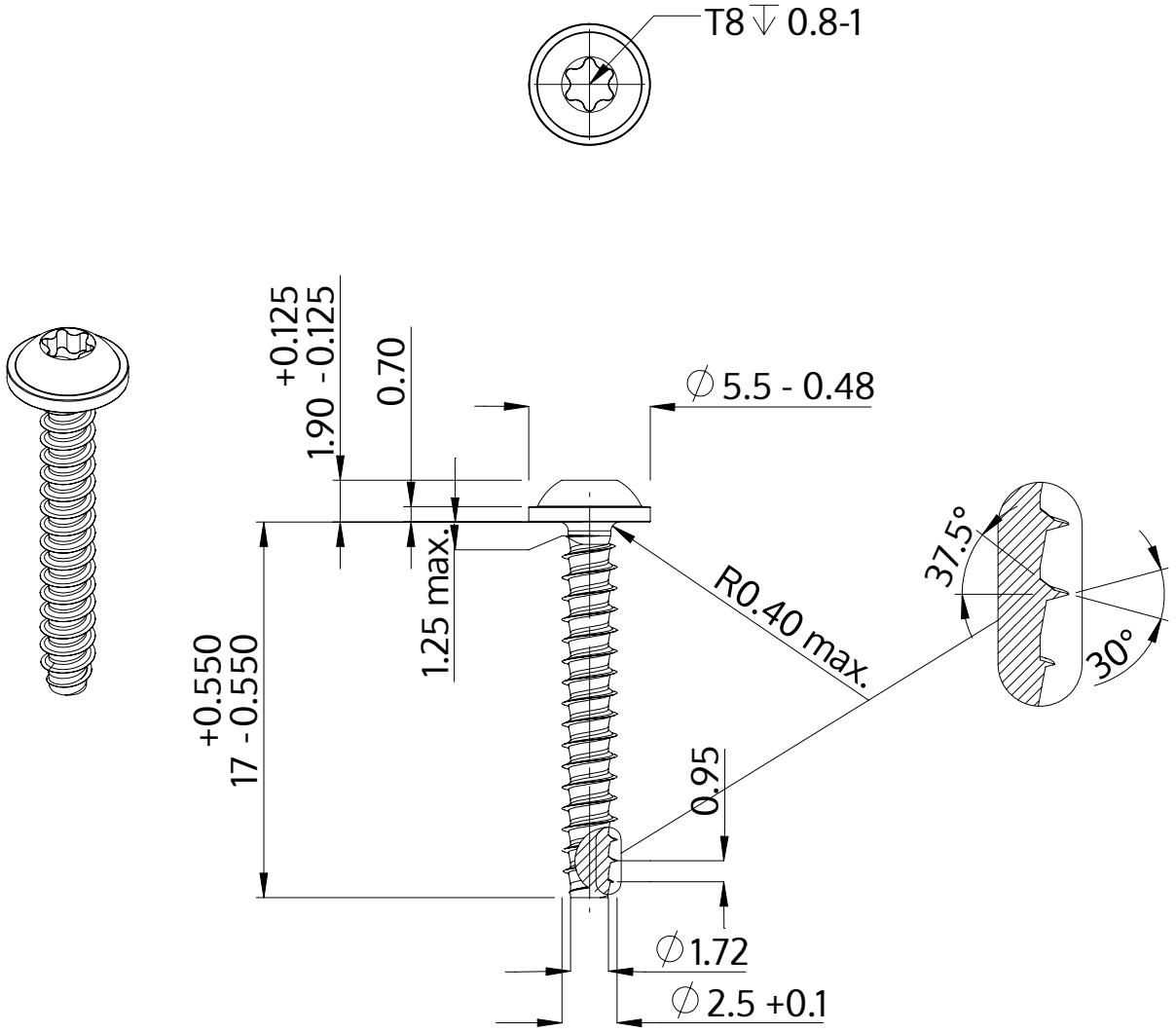

Описание	STP38 2.5x17.0 - T8
Материал	неръждаема стомана A2
Повърхност	гланциран, полиран, пасиваран
Тегло	0.588 kg / 1000 Бройка

SCREWERK	**STP380250170E**	
Метричен дизайн A4	Мащаб 3:1	2024-10