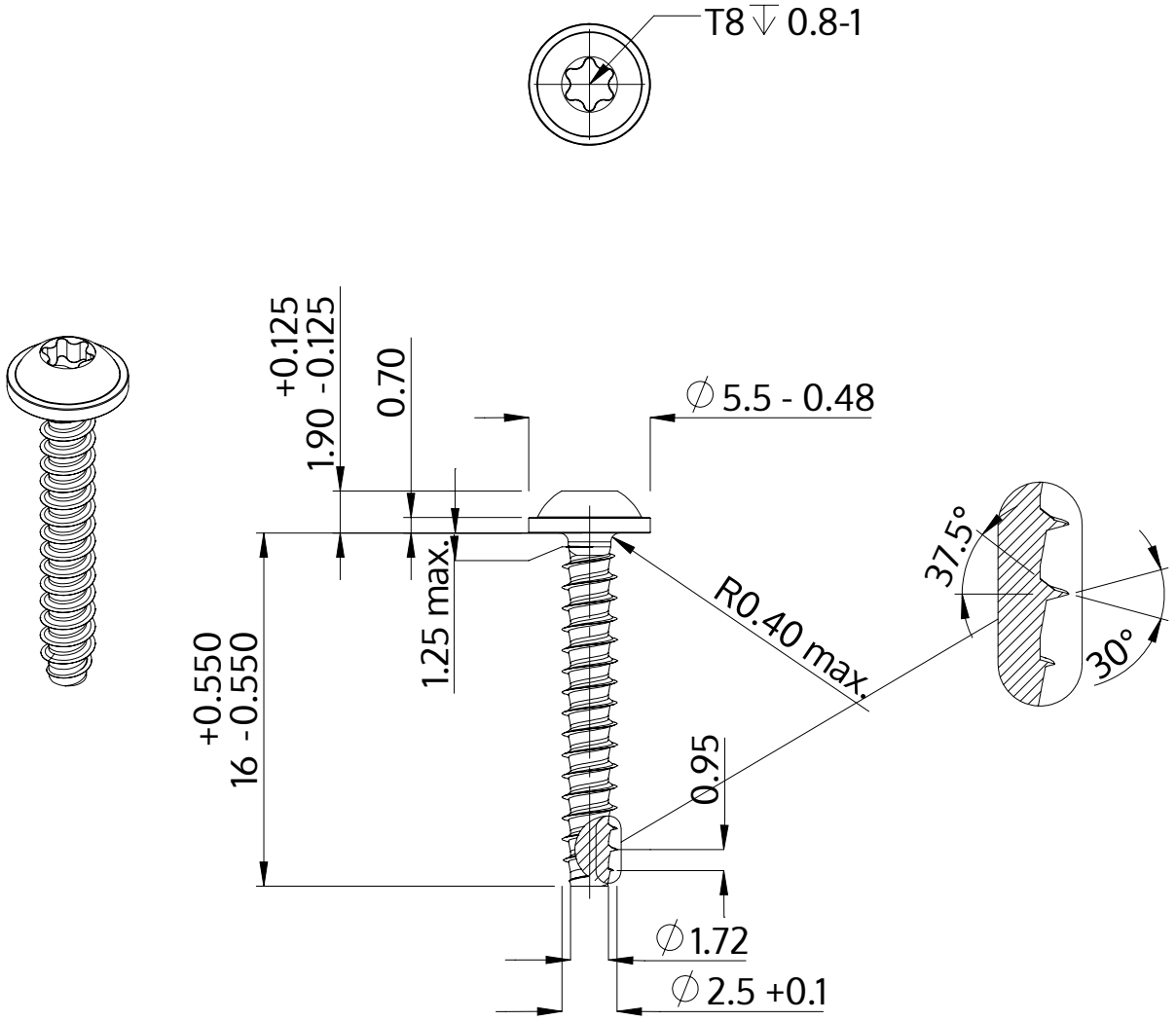

Açıklaması	STP38 2.5x16.0 - T8
Malzeme	Çelik, sertleştirilmiş
Kaplama	galvanizli 5-7 µm, temperliö mavi / şeffaf pasifleştirilmiştir
Ağırlık	0.564 kg / 1000 Adet

SCREWERK	**STP380250160S**	
Metrik çizim A4	Ölçeklendirme None:1	2024-04