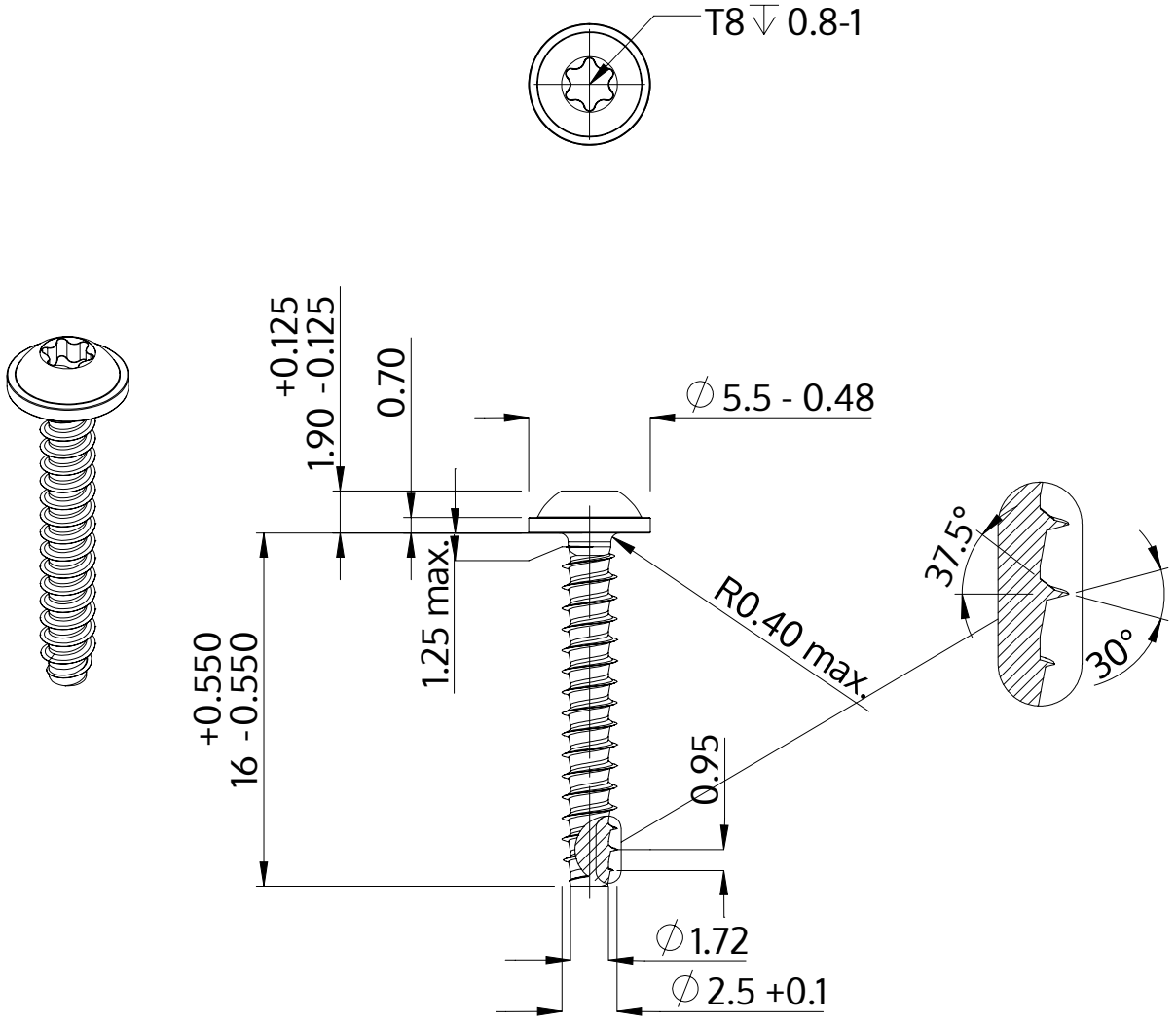

Description	STP38 2.5x16.0 - T8
Matière	Acier,trempé et revenu
Surface	zinguée 5-7 µm,recuit, bleue / passivée avec transparence
Poids	0.564 kg / 1000 Unité

SCREWERK	**STP380250160S**	
Dessin métrique A4	Redimensionner None:1	2024-04