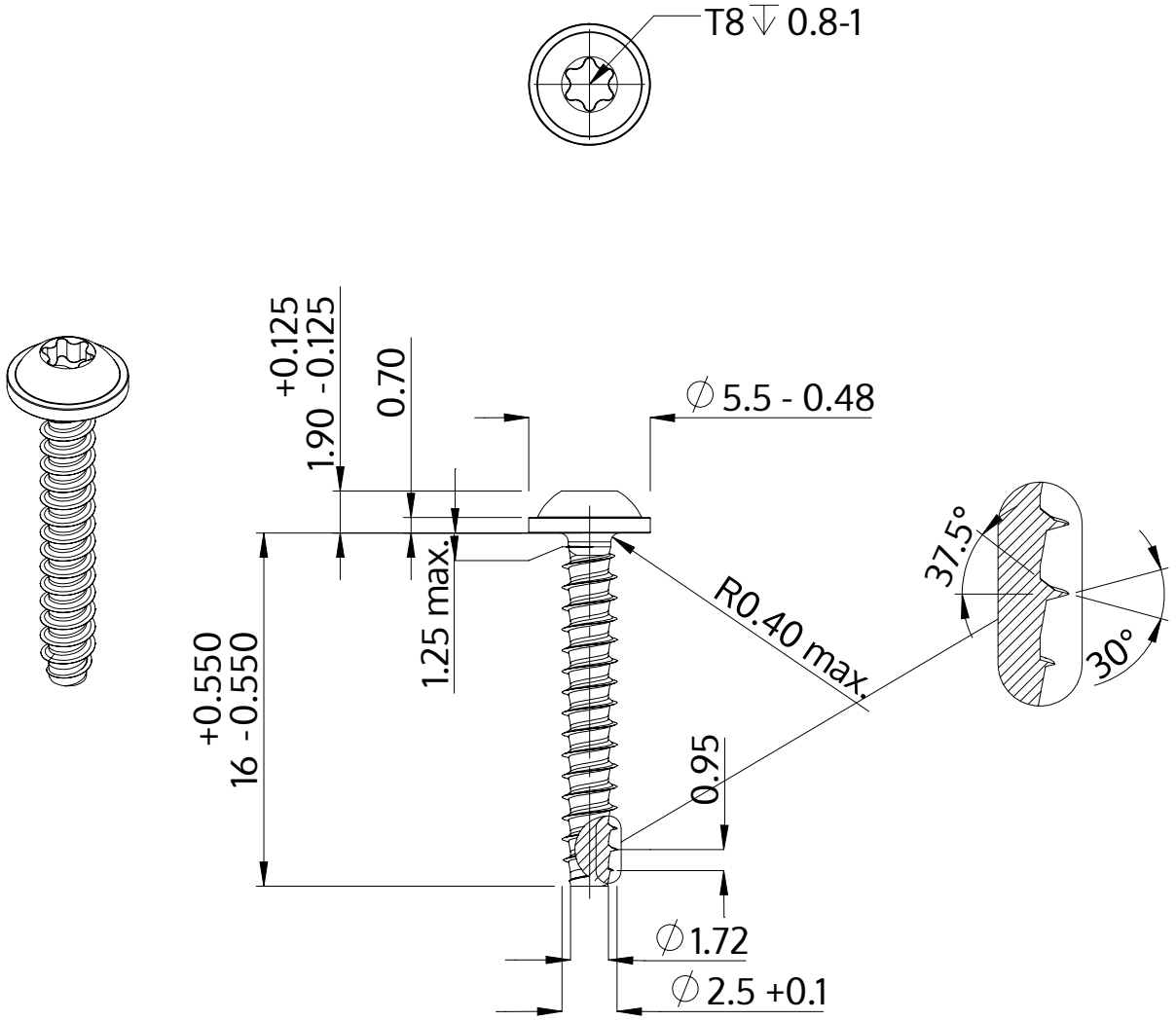

Beskrivelse	STP38 2.5x16.0 - T8
Materiale	Stål, forædlet
Overflade	galvaniseret 5-7 µm, tempret, blå / transparent passiveret
Vægt	0.564 kg / 1000 stykke

SCREWERK	**STP380250160S**	
Metrisk tegning A4	Skalering 3:1	2024-10