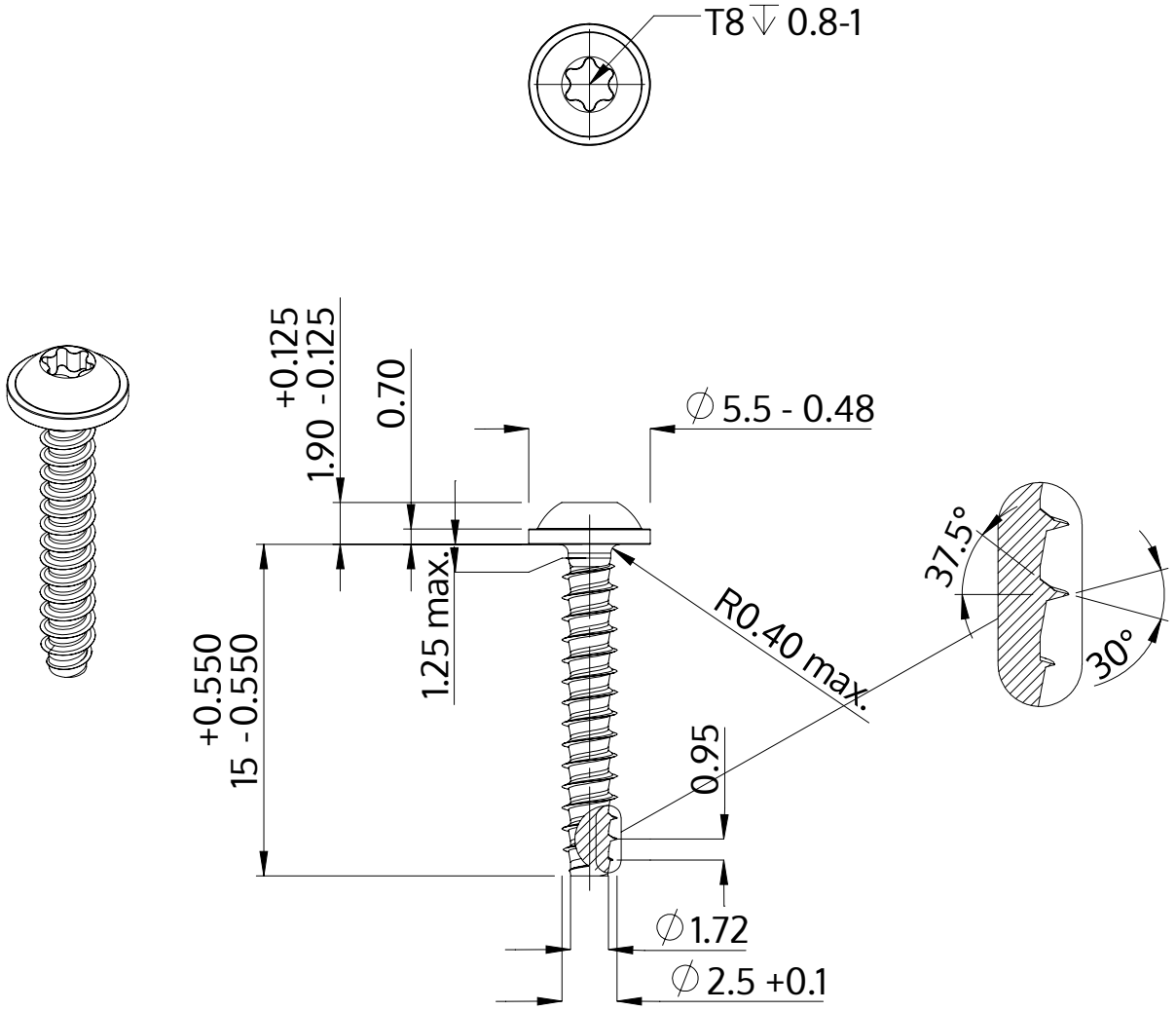

Description	STP38 2.5x15.0 - T8
Matière	acier inoxydable A2
Surface	brillant décapé et passivé
Poids	0.540 kg / 1000 Unité

SCREWERK	**STP380250150E**	
Dessin métrique A4	Redimensionner 3:1	2024-10