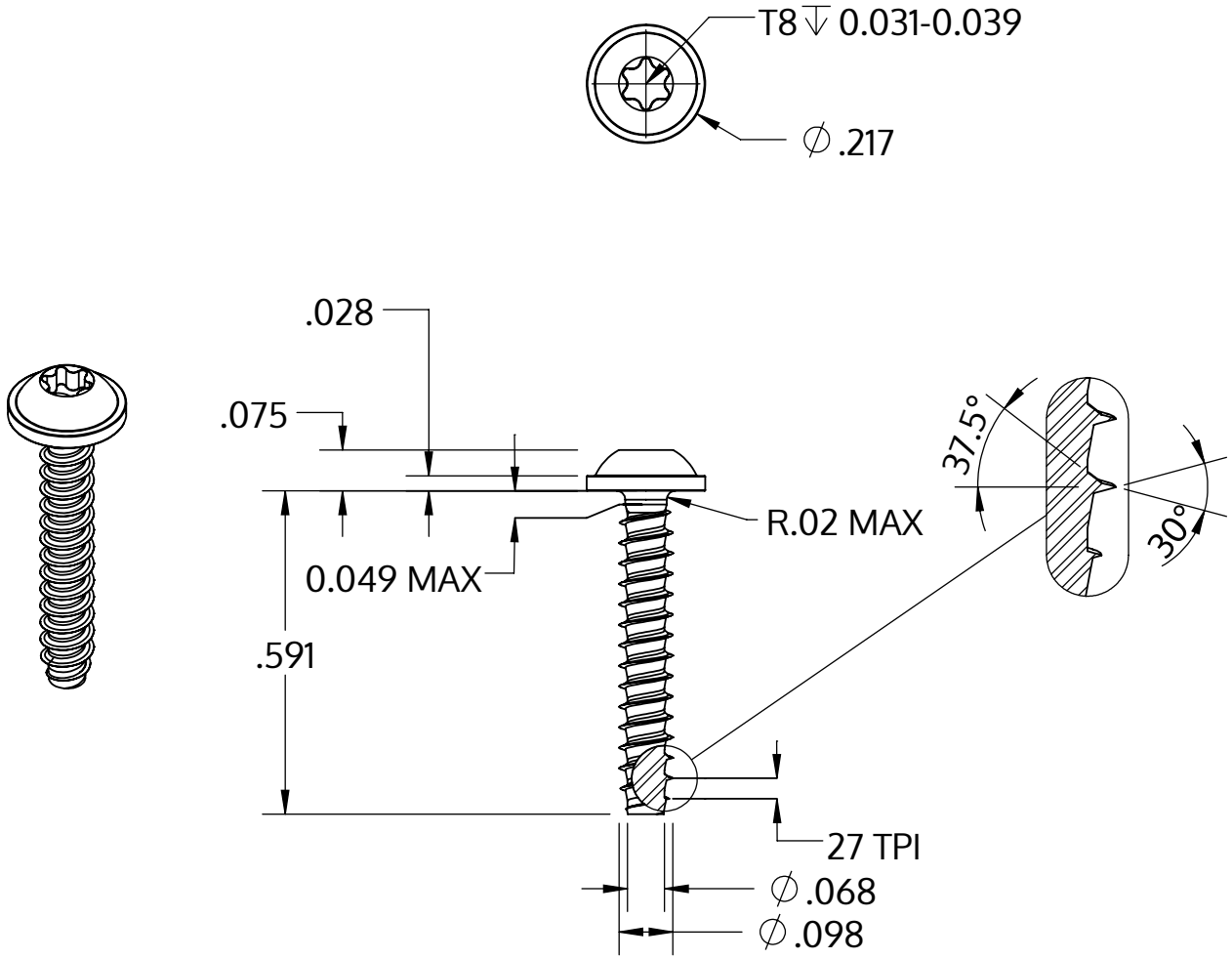

Metric size	M2.5 x 0.95 mm
US size (converted)	#3-27
	Tolerances [inch]
Length	+/- 0.021
Head diameter	+0 / -0.018
Head height	+/- 0.004
Thread diameter	+0.003 / -0

Описание	STP38 2.5x15.0 - T8
Материал	неръждаема стомана A4
Повърхност	гланциран, полиран, пасиваран
Тегло	0.540 kg / 1000 Бройка

SCREWERK	**STP380250150C**	
_Zoll Zeichnung Größe A	Мащаб 3:1	2024-10