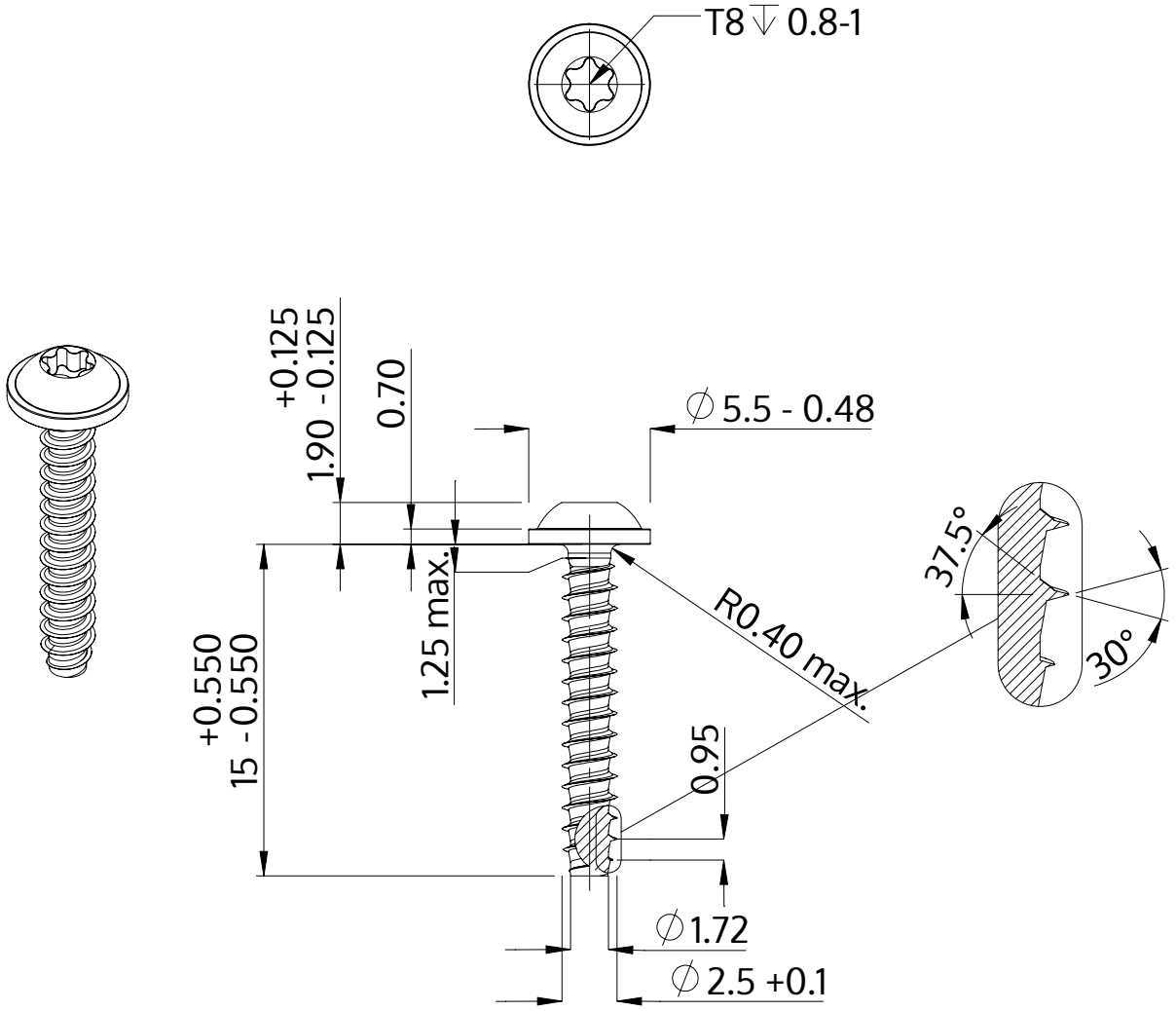

Описание	STP38 2.5x15.0 - T8
Материал	неръждаема стомана A4
Повърхност	гланциран, полиран, пасиваран
Тегло	0.540 kg / 1000 Бройка

SCREWERK	**STP380250150C**	
Метричен дизайн A4	Мащаб 3:1	2024-10