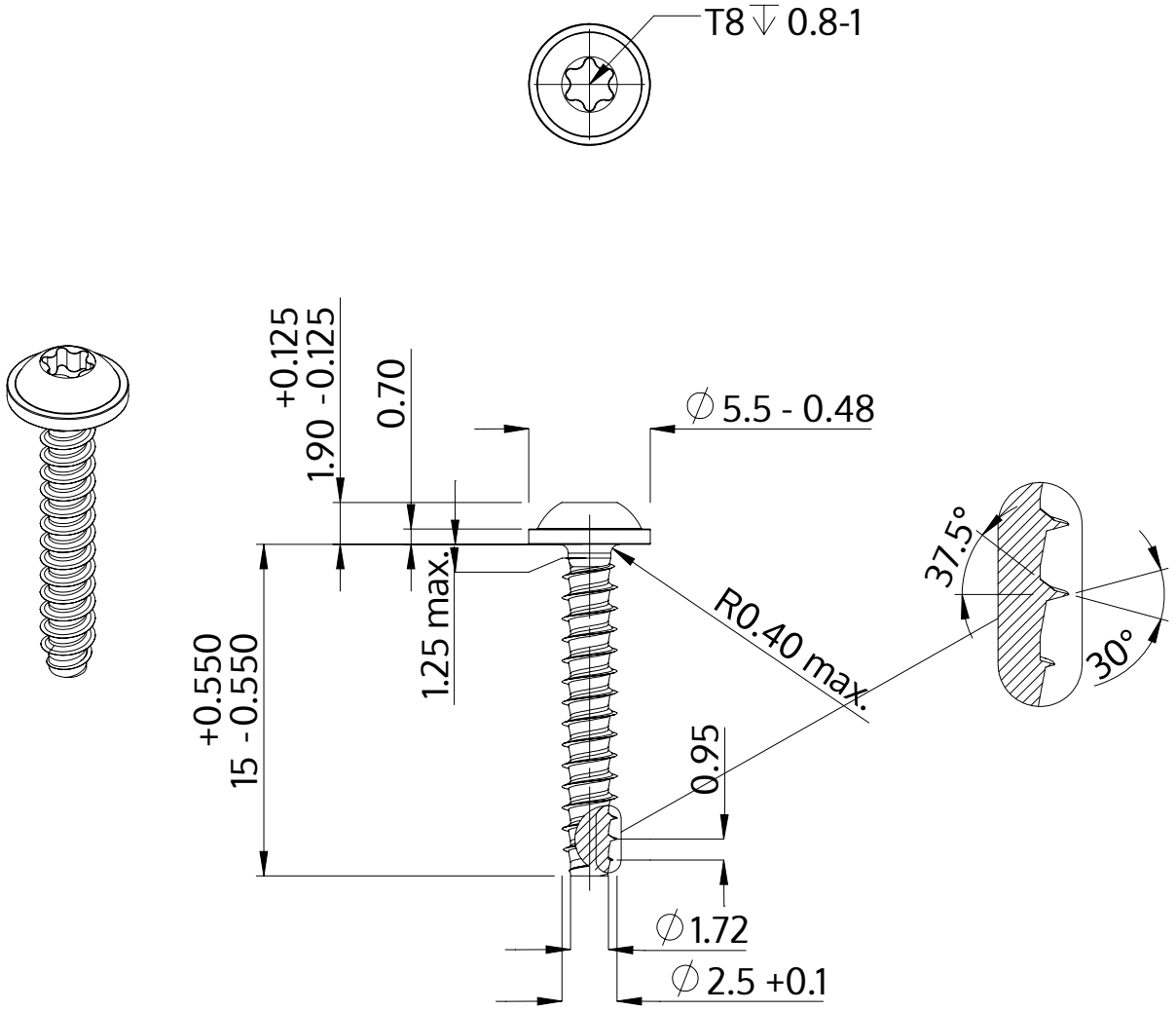

Descrição	STP38 2.5x15.0 - T8
Material	aço, endurecido
Superfície	Zincado Niquelado Galvanizado, Passivado negro
Peso	0.540 kg / 1000 peças

SCREWERK	**STP380250150B**	
Desenho Métrico A4	Escala 3:1	2024-10