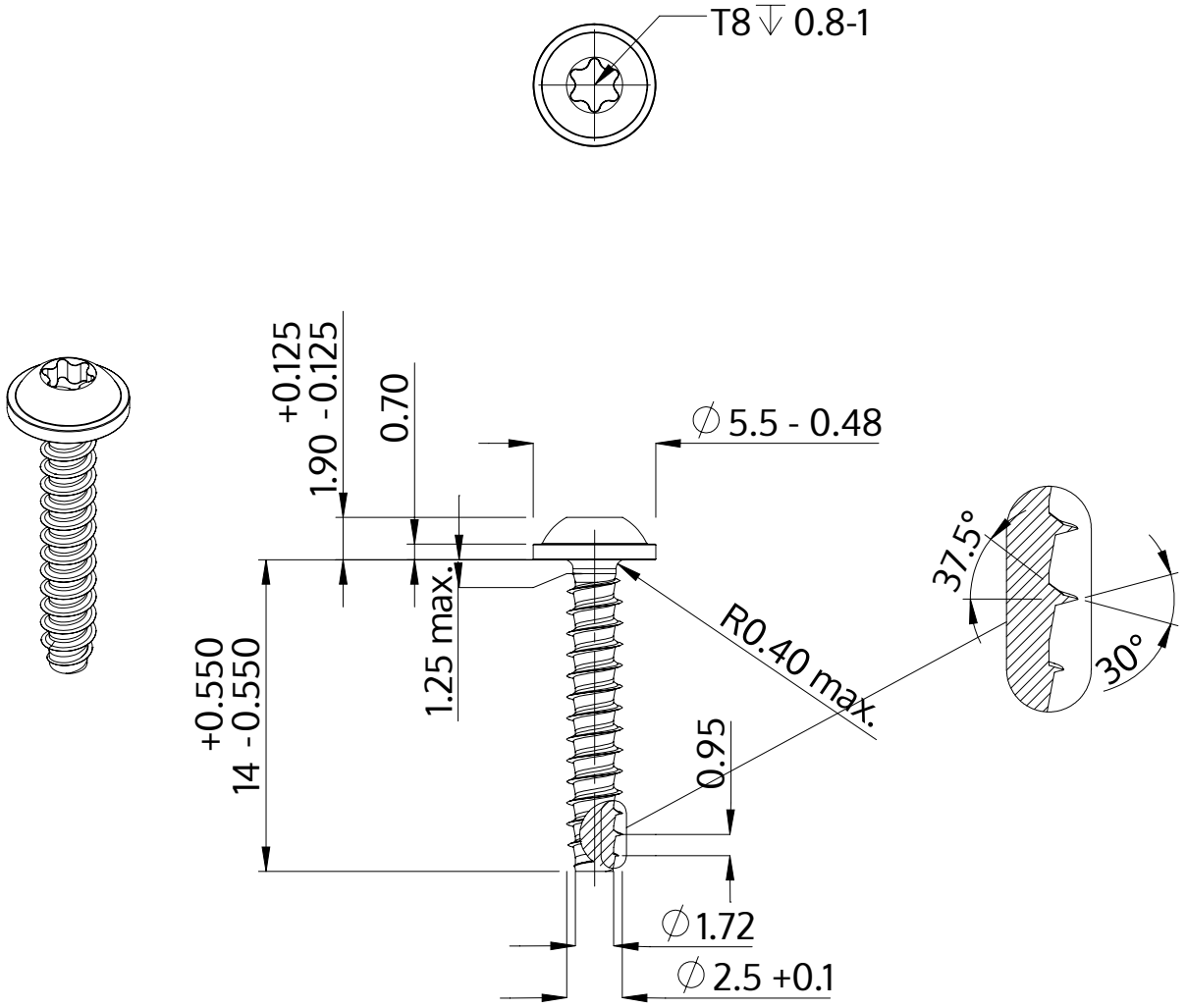

Descripción	STP38 2.5x14.0 - T8
Material	Acero Inoxidable A2
Superficie	Laminado brillante, barnizado y pasivado
Peso	0.516 kg / 1000 Piezas

SCREWERK	**STP380250140E**	
Diseño métrico	Escalada None:1	2024-04