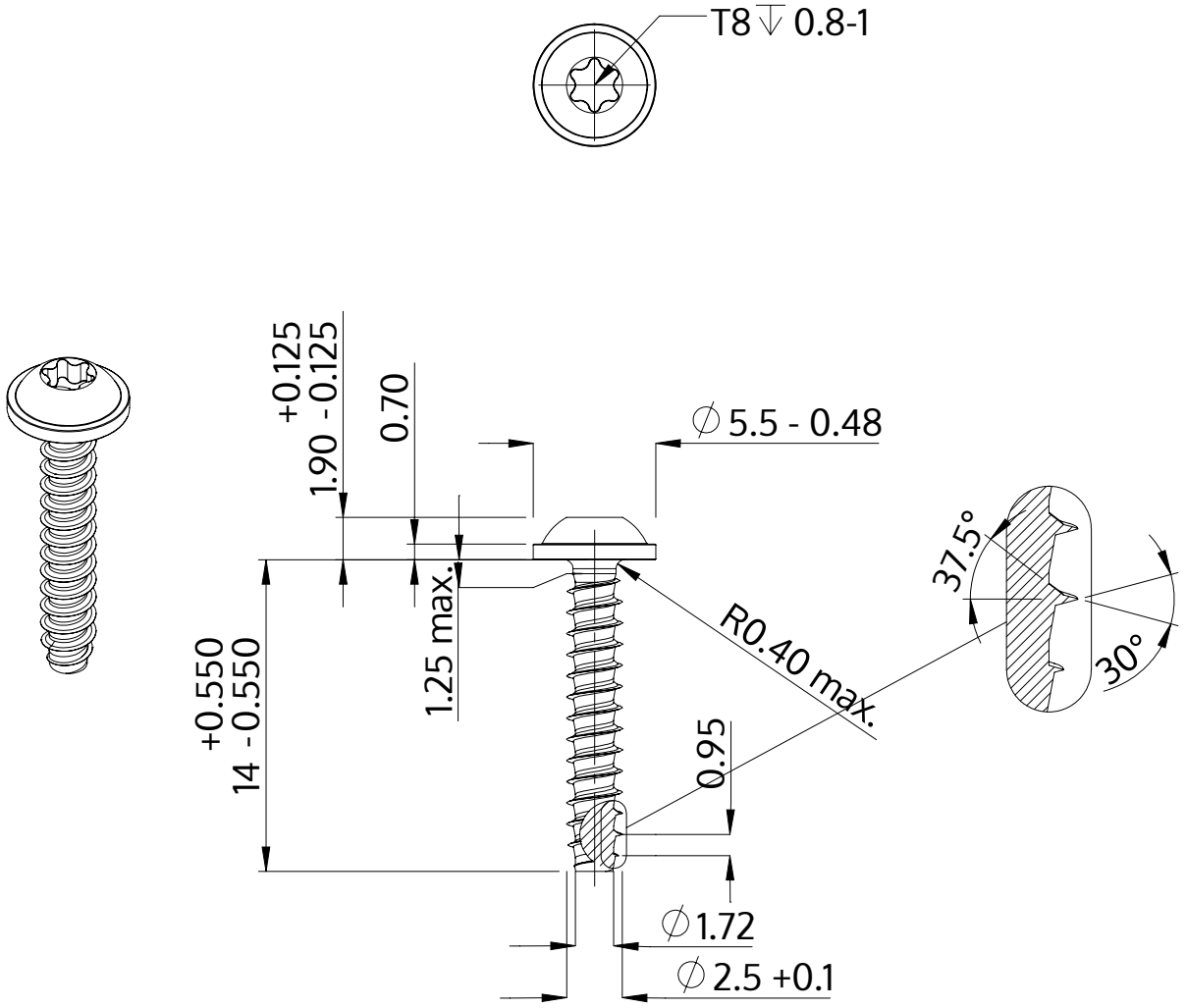

Descrizione	STP38 2.5x14.0 - T8
Materiale	acciaio, temprato
Superficie	Placcato Zinco-Nichel, passivato nero, ricotto, sigillato
Peso	0.516 kg / 1000 pezzi

SCREWERK	**STP380250140B**	
Disegno metrico A4	Scala 3:1	2024-10