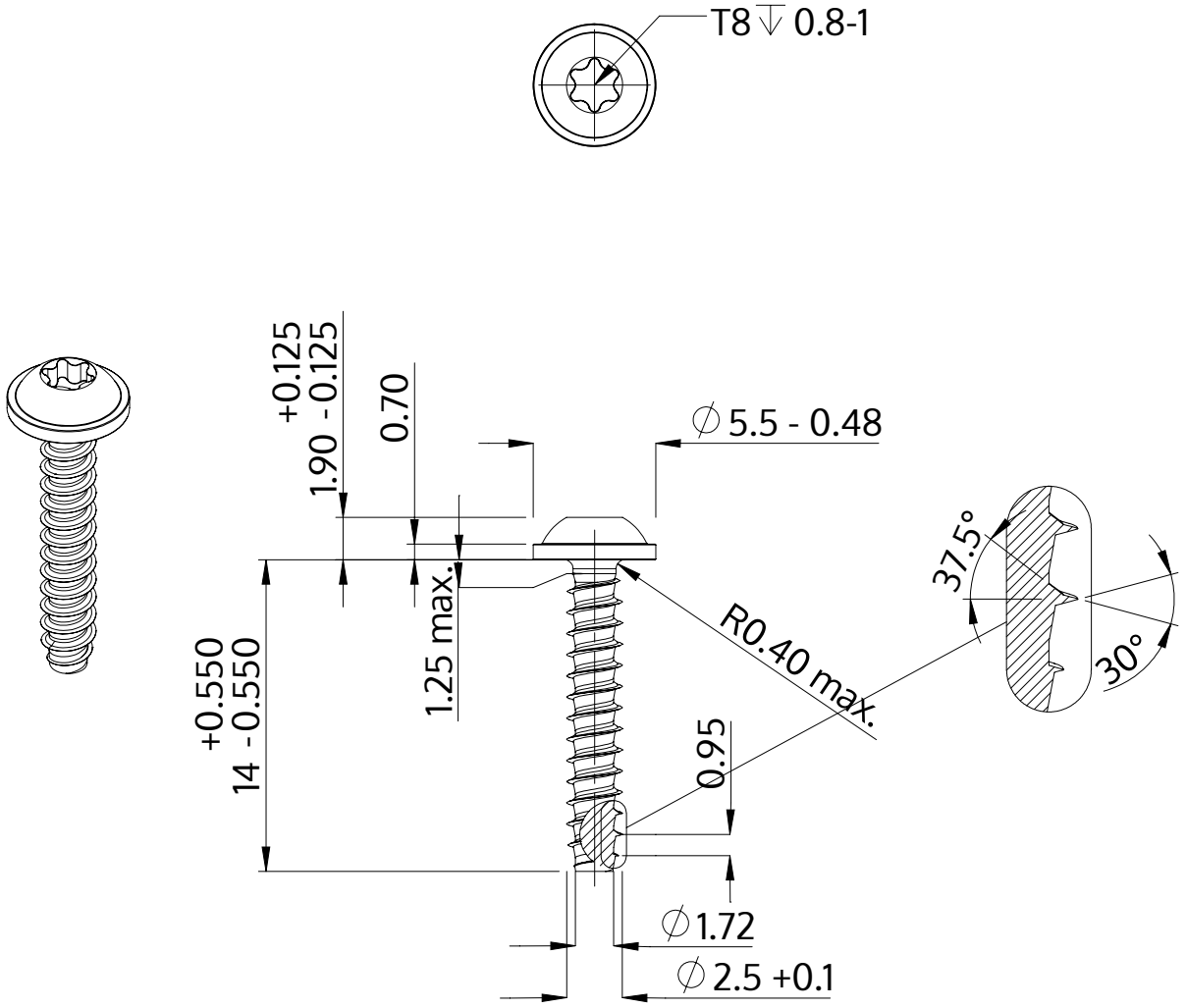

Beschreibung	STP38 2.5x14.0 - T8
Werkstoff	Stahl, vergütet
Oberfläche	ZnNi min. 5µm, schwarz passiviert, getempert, versiegelt
Gewicht	0.516 kg / 1000 Stück

SCREWERK	**STP380250140B**	
Metrische Zeichnung A4	Skalierung 3:1	2024-10