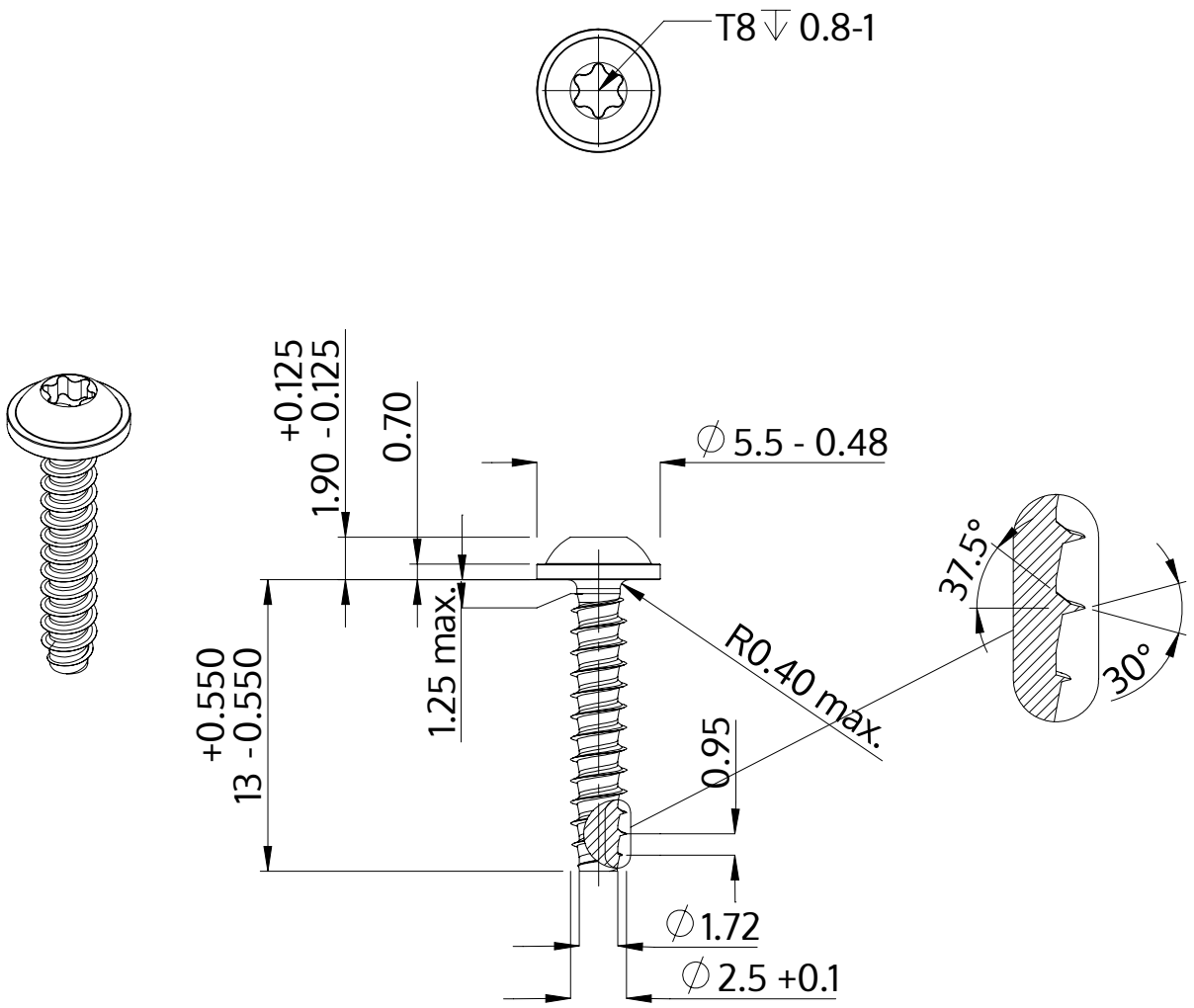

Beschrijving	STP38 2.5x13.0 - T8
Materiaal	veredeld staal
Oppervlak	verzinkt 5-7 µm, getempert, blauw / transparant gepassiveerd
Gewicht	0.492 kg / 1000 stuk

SCREWERK	**STP380250130S**	
Metrische tekening A4	Schaal 3:1	2024-10