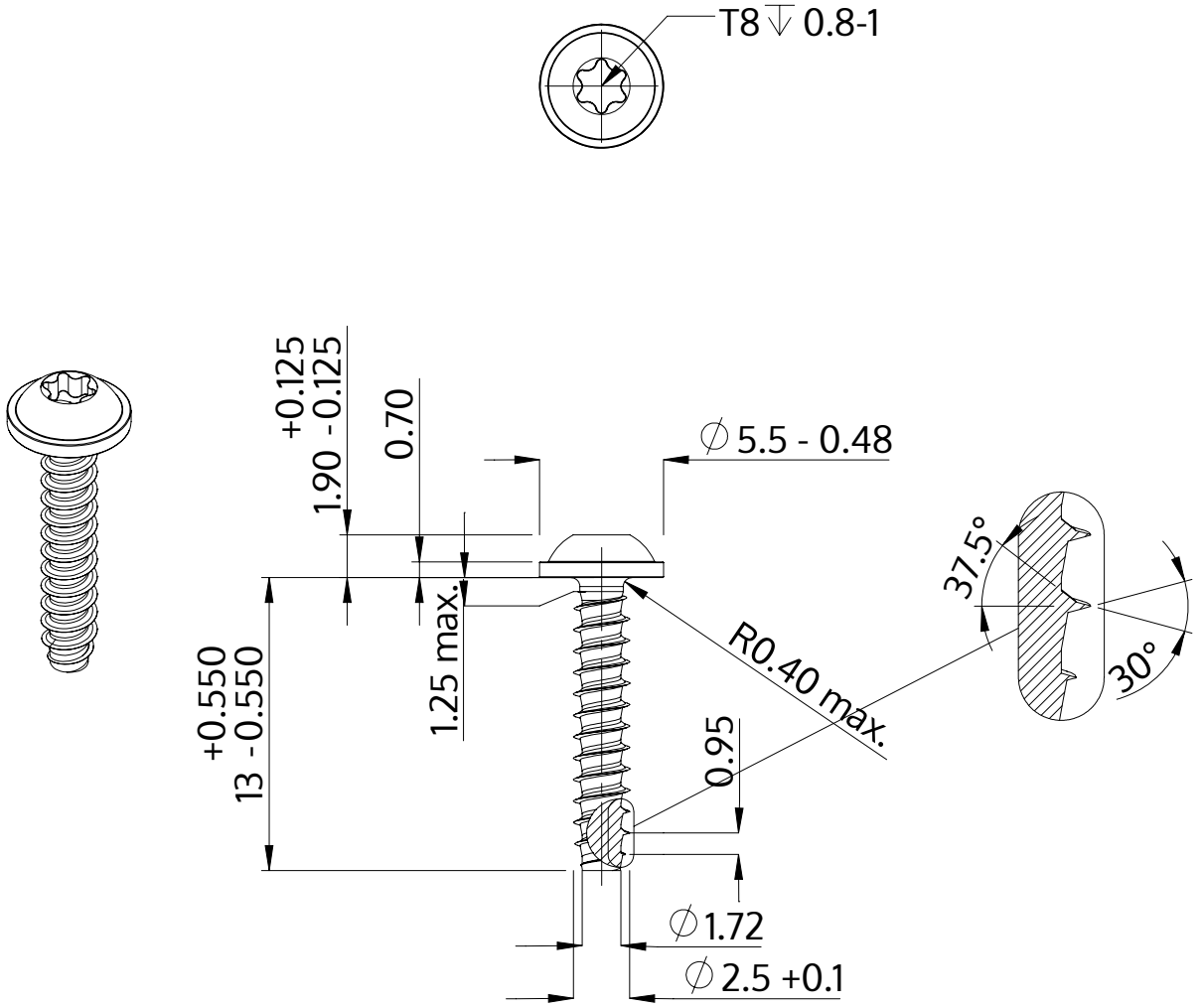

Popis	STP38 2.5x13.0 - T8
Materiál	Temperovaná ocel
Povrch	Pozinkovaná 5-7 µm, temperovaná, modrá, pasivovaná průhledně
Hmotnost	0.492 kg / 1000 Kus

SCREWERK	**STP380250130S**	
Metric výkres A4	Měřítko None:1	2024-04