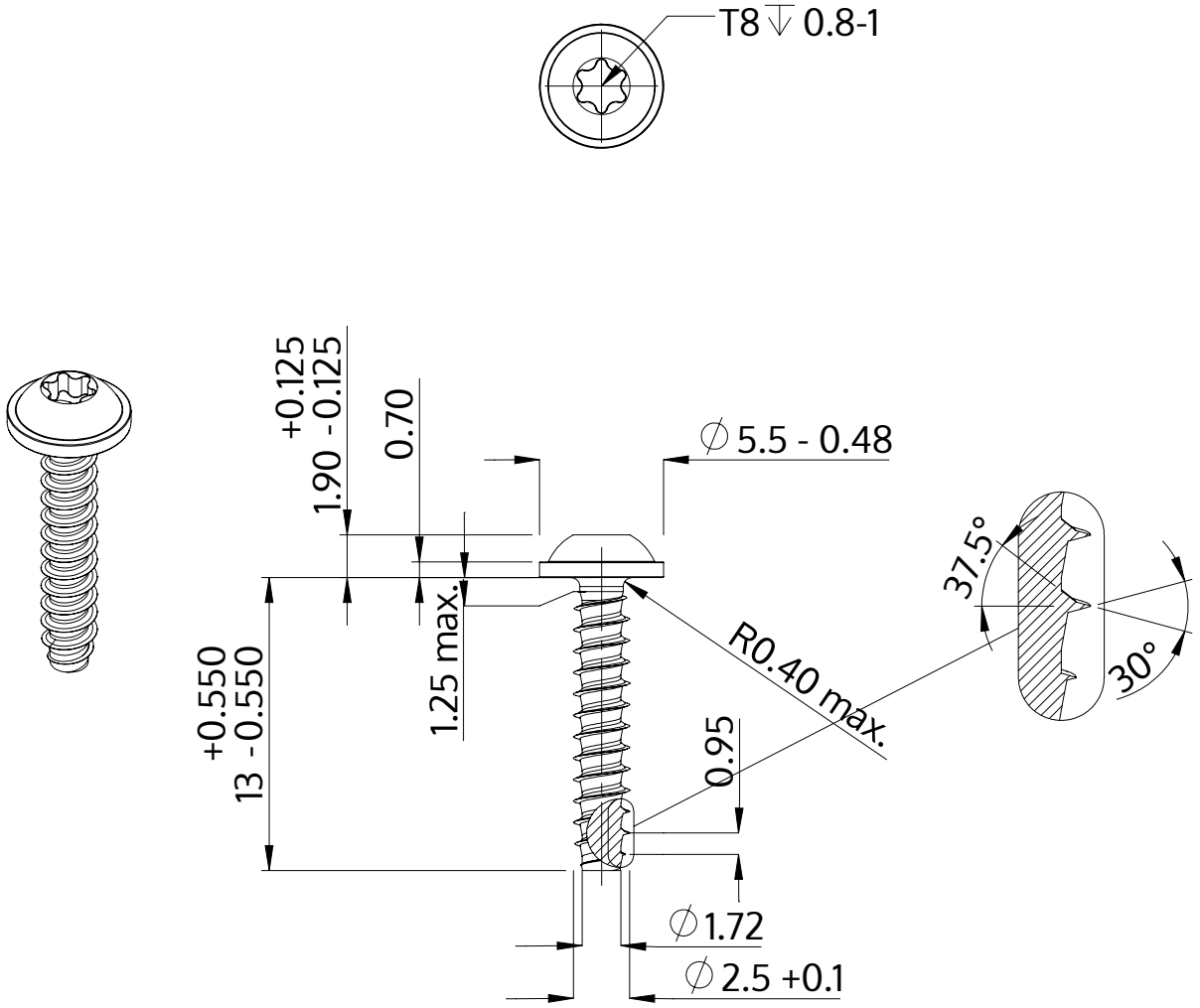

Описание	STP38 2.5x13.0 - T8
Материал	стомана, закалена
Повърхност	Цинково покритие 5-7 µm,топлинна обработка, синьо / прозрачно пасивиране
Тегло	0.492 kg / 1000 Бройка

SCREWERK	**STP380250130S**	
Метричен дизайн A4	Мащаб None:1	2024-04