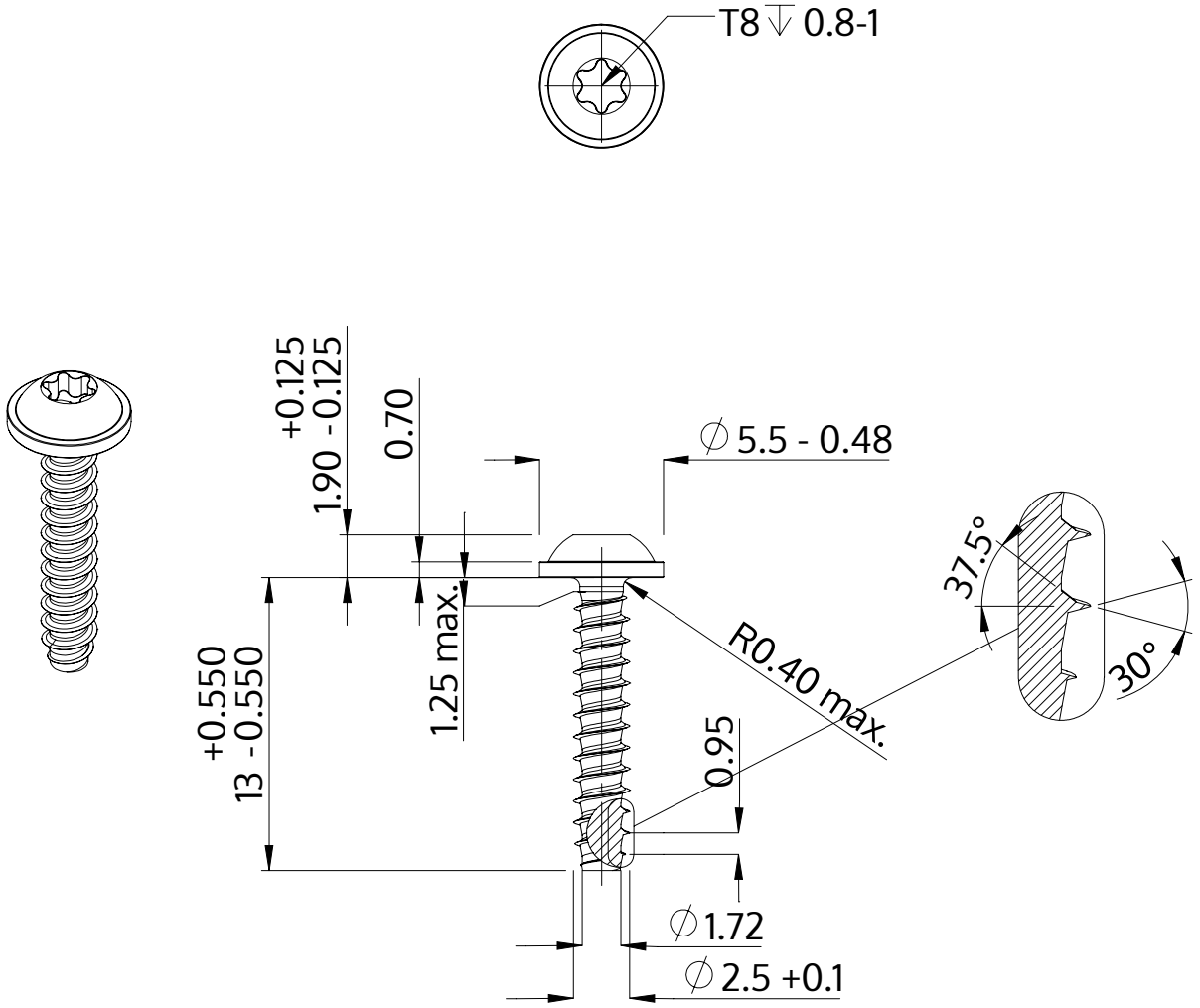

Beschreibung	STP38 2.5x13.0 - T8
Werkstoff	Edelstahl A2
Oberfläche	blank, gebeizt und passiviert
Gewicht	0.492 kg / 1000 Stück

SCREWERK	**STP380250130E**	
Metrische Zeichnung A4	Skalierung None:1	2024-04