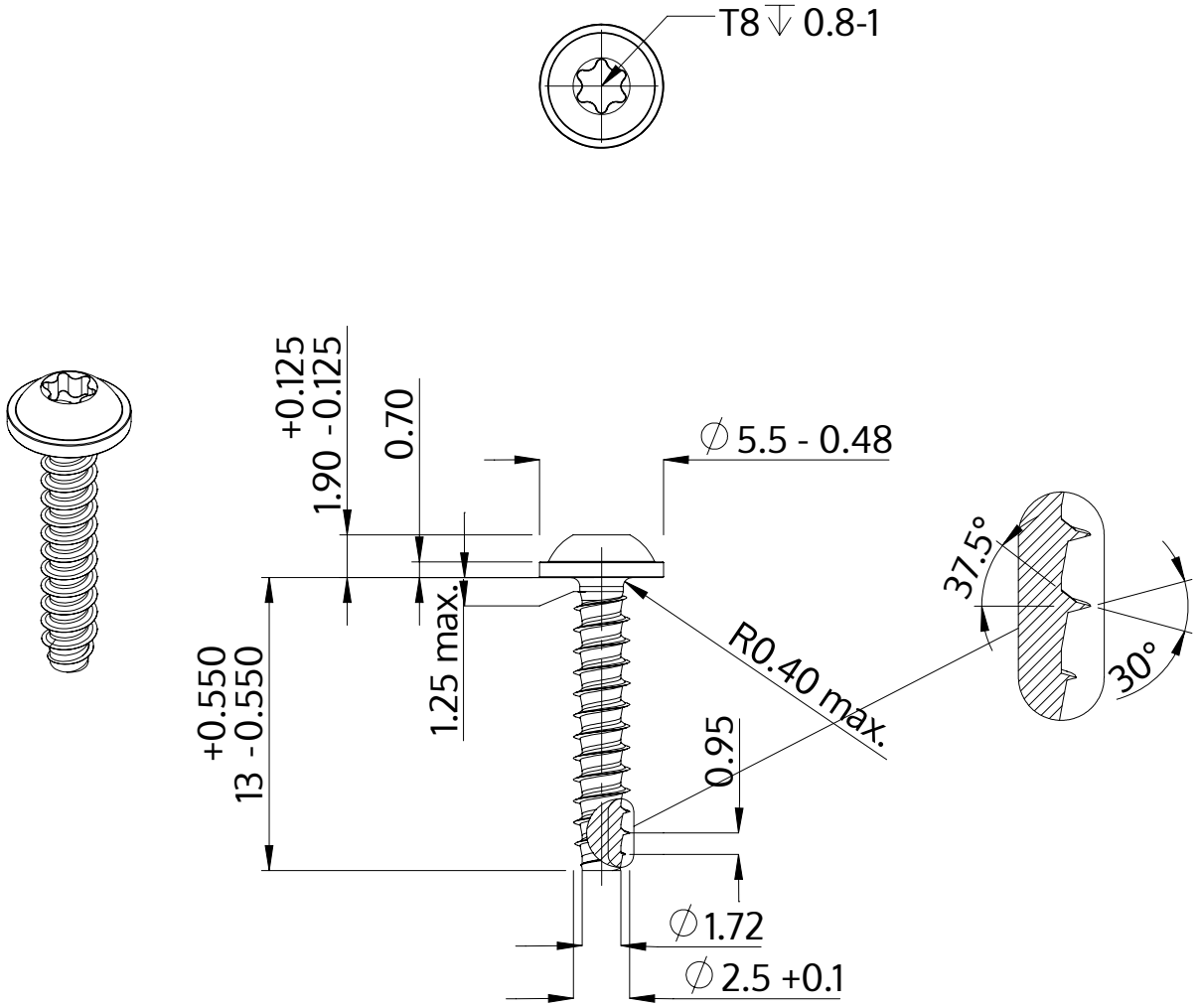

Descriere	STP38 2.5x13.0 - T8
Material	oţel inoxidabil A4
Exterior	neacoperit, murat și pasivat
Greutate	0.492 kg / 1000 unități

SCREWERK	**STP380250130C**	
Desen metric A4	Scalarea None:1	2024-04