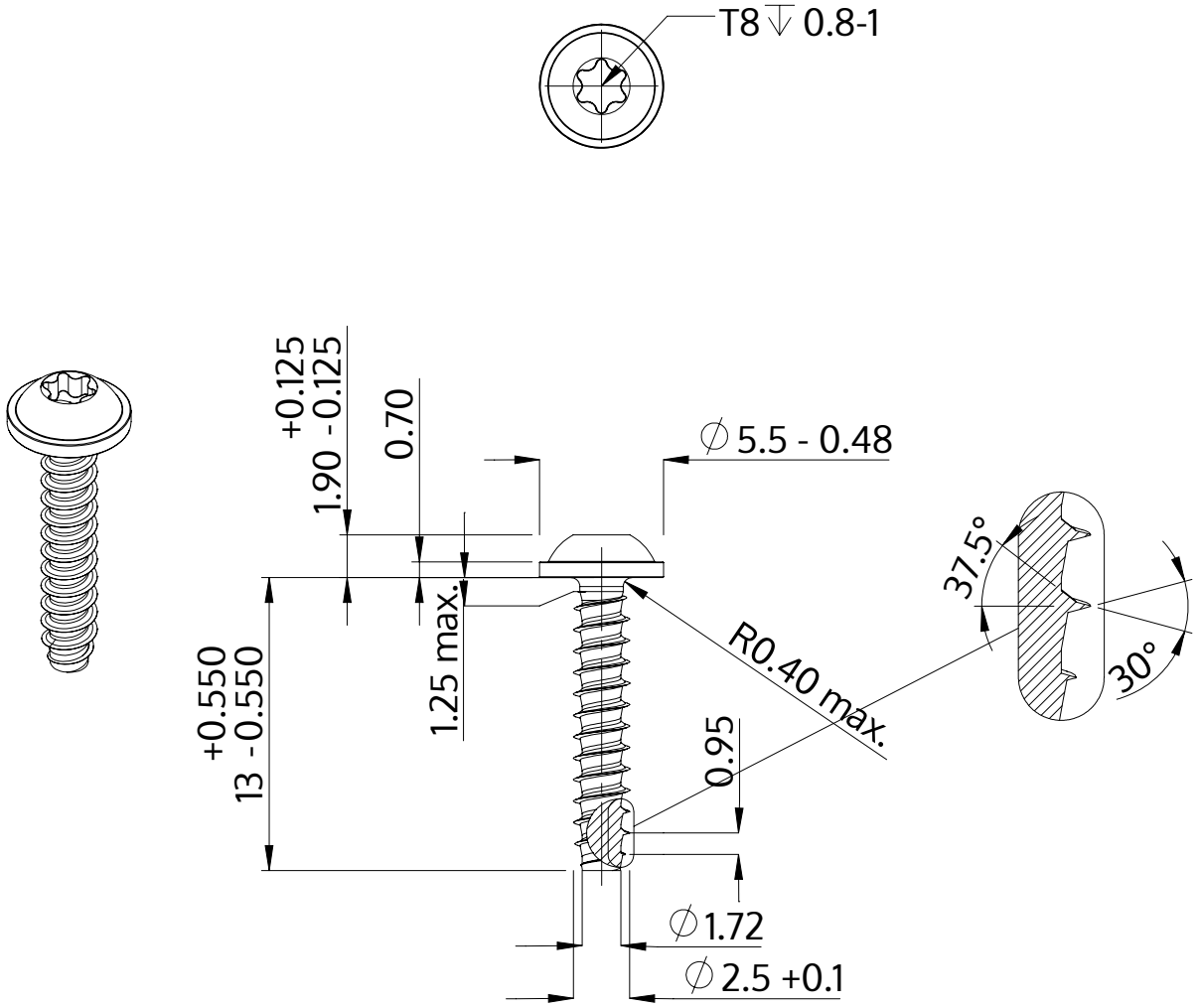

Descrizione	STP38 2.5x13.0 - T8
Materiale	acciaio inossidabile A4
Superficie	bianco-decapato e passivato
Peso	0.492 kg / 1000 pezzi

SCREWERK	**STP380250130C**	
Disegno metrico A4	Scala None:1	2024-04