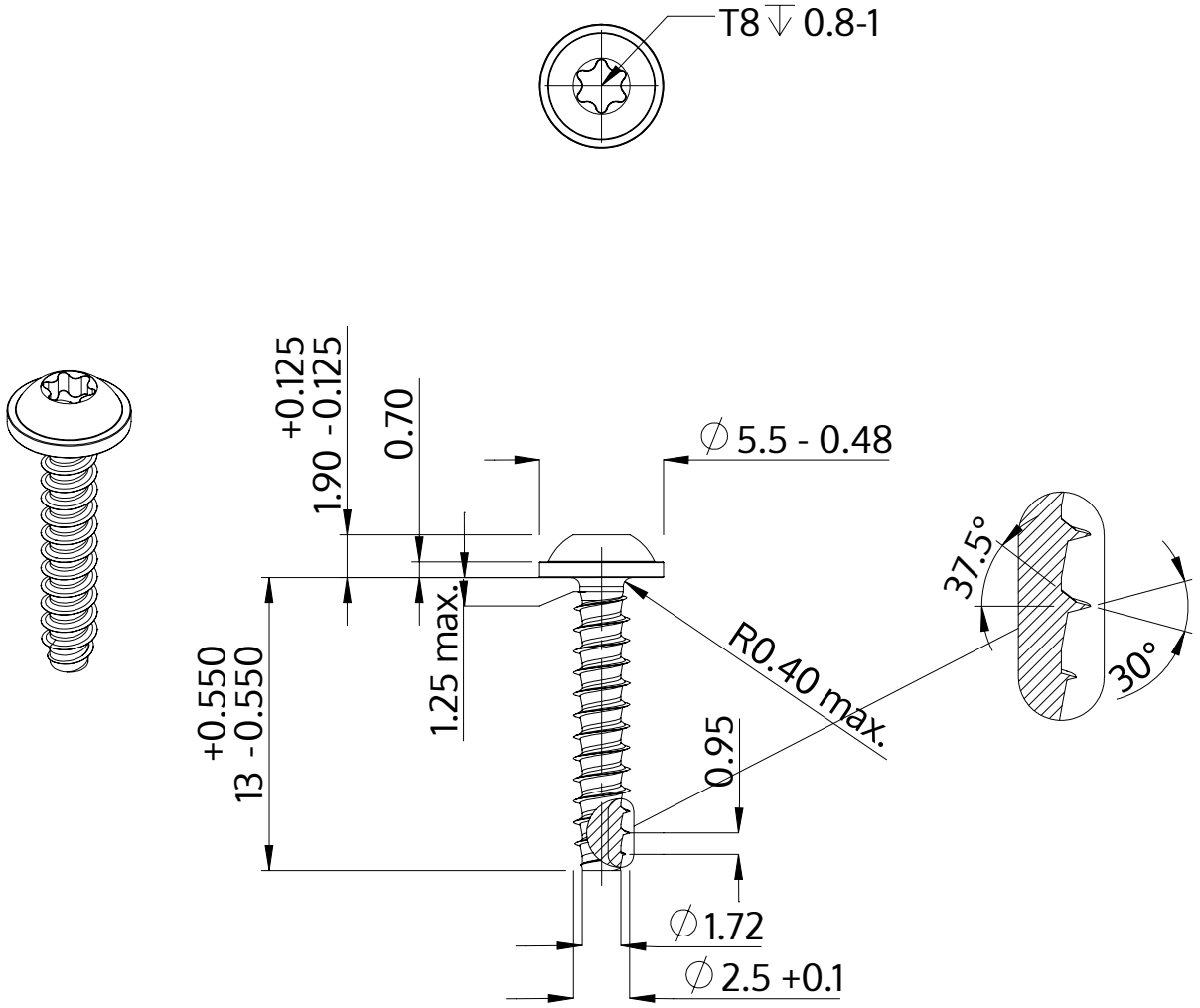

Descripción	STP38 2.5x13.0 - T8
Material	Acero Inoxidable
Superficie	Laminado brillante, barnizado y pasivado
Peso	0.492 kg / 1000 Piezas

SCREWERK	**STP380250130C**	
Diseño métrico	Escalada None:1	2024-04