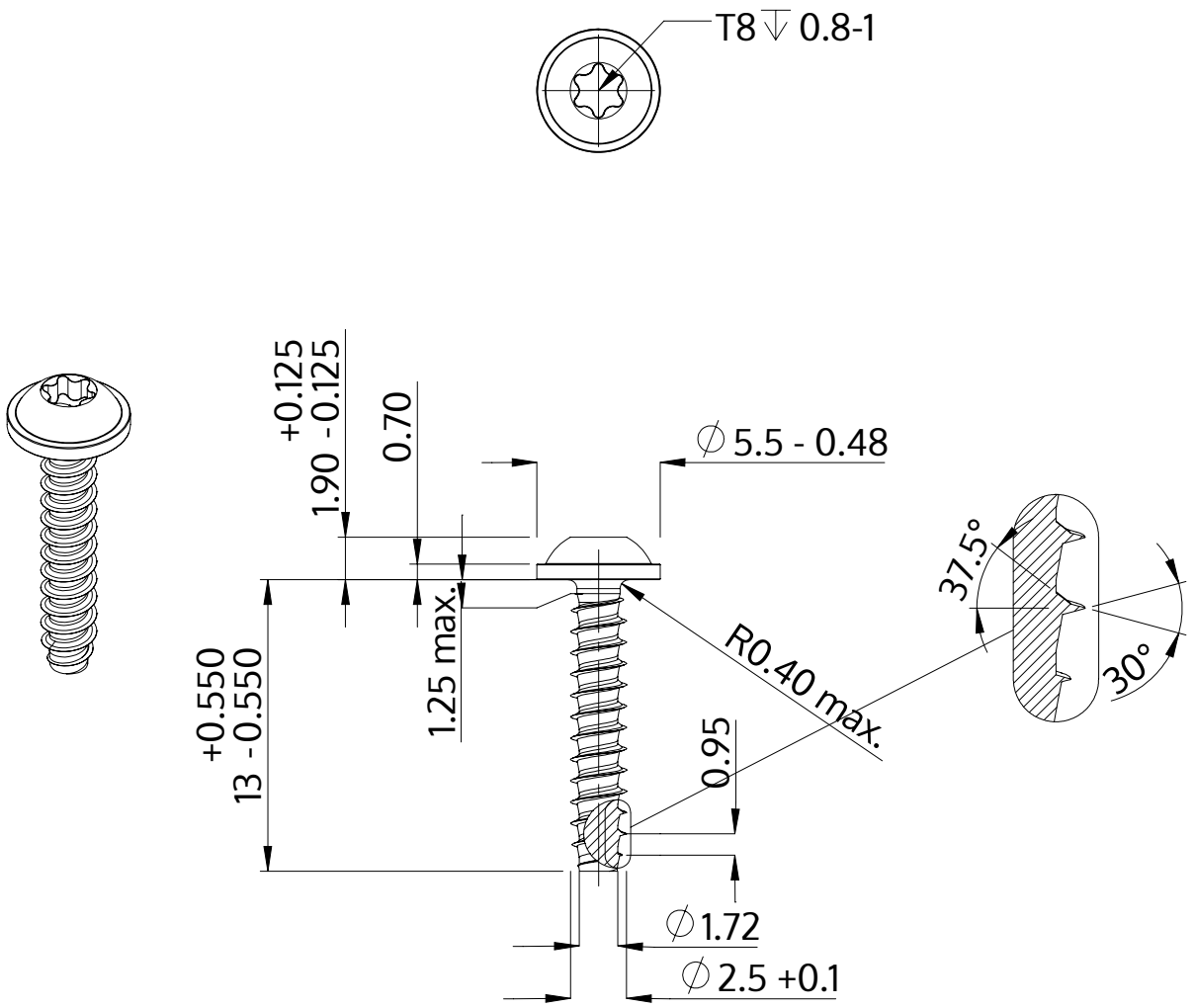

Description	STP38 2.5x13.0 - T8
Matière	Acier,trempé et revenu
Surface	Zinc Nickel passivé noir, trempée, scéllée
Poids	0.492 kg / 1000 Unité

SCREWERK	**STP380250130B**	
Dessin métrique A4	Redimensionner None:1	2024-04