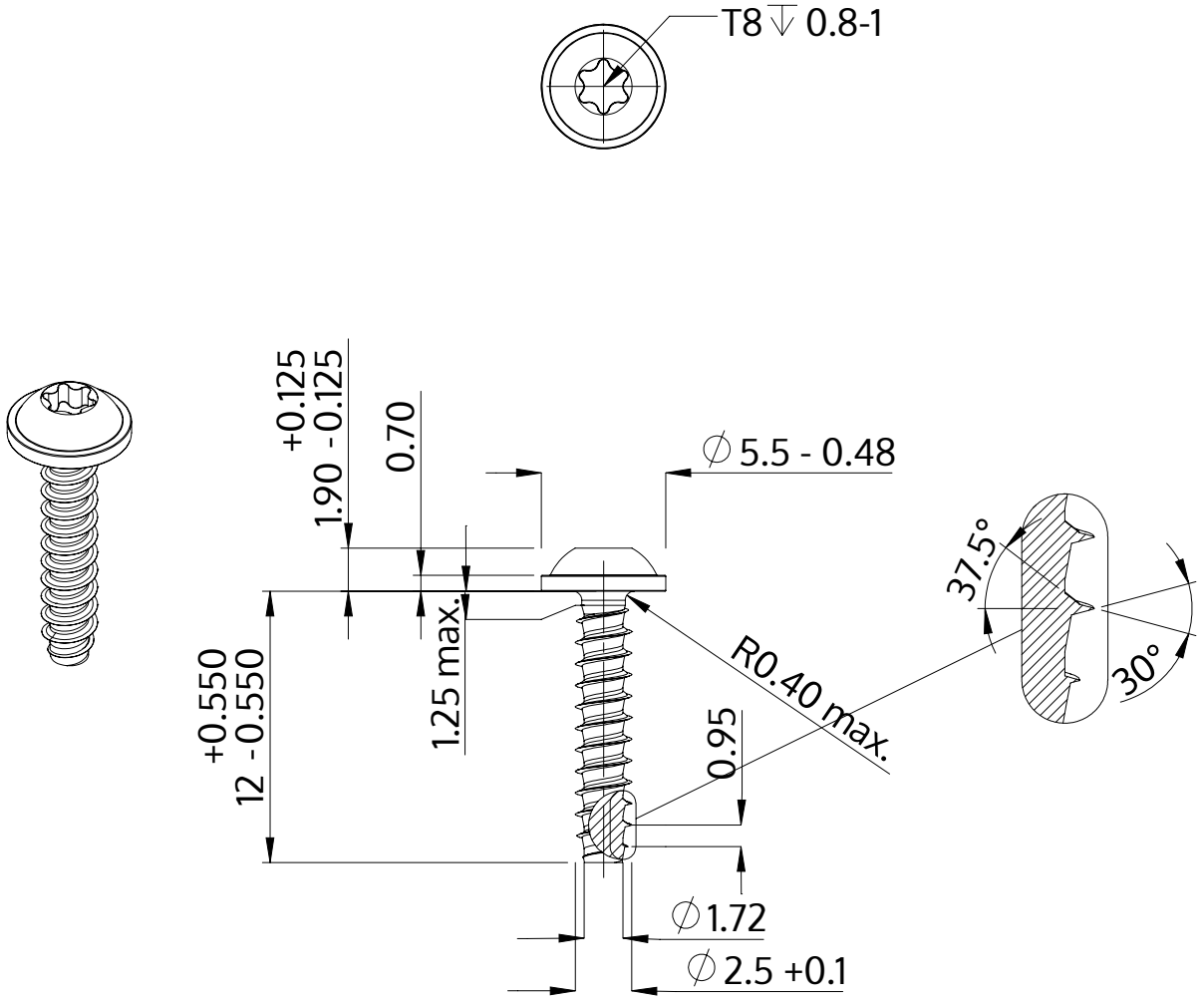


| | |
|---|---|
| Beskrivning | STP38 2.5x12.0 - T8 |
| Material | stål, härdat |
| Yta | förzinkad 5-7 µm, härdad, blå/transparent passiviserad |
| Vikt | 0.468 kg / 1000 styck |

| | | |
|---|---|---|
| SCREWERK | **STP380250120S** | |
| Metrisk skiss A4 | Skala None:1 | 2024-04 |