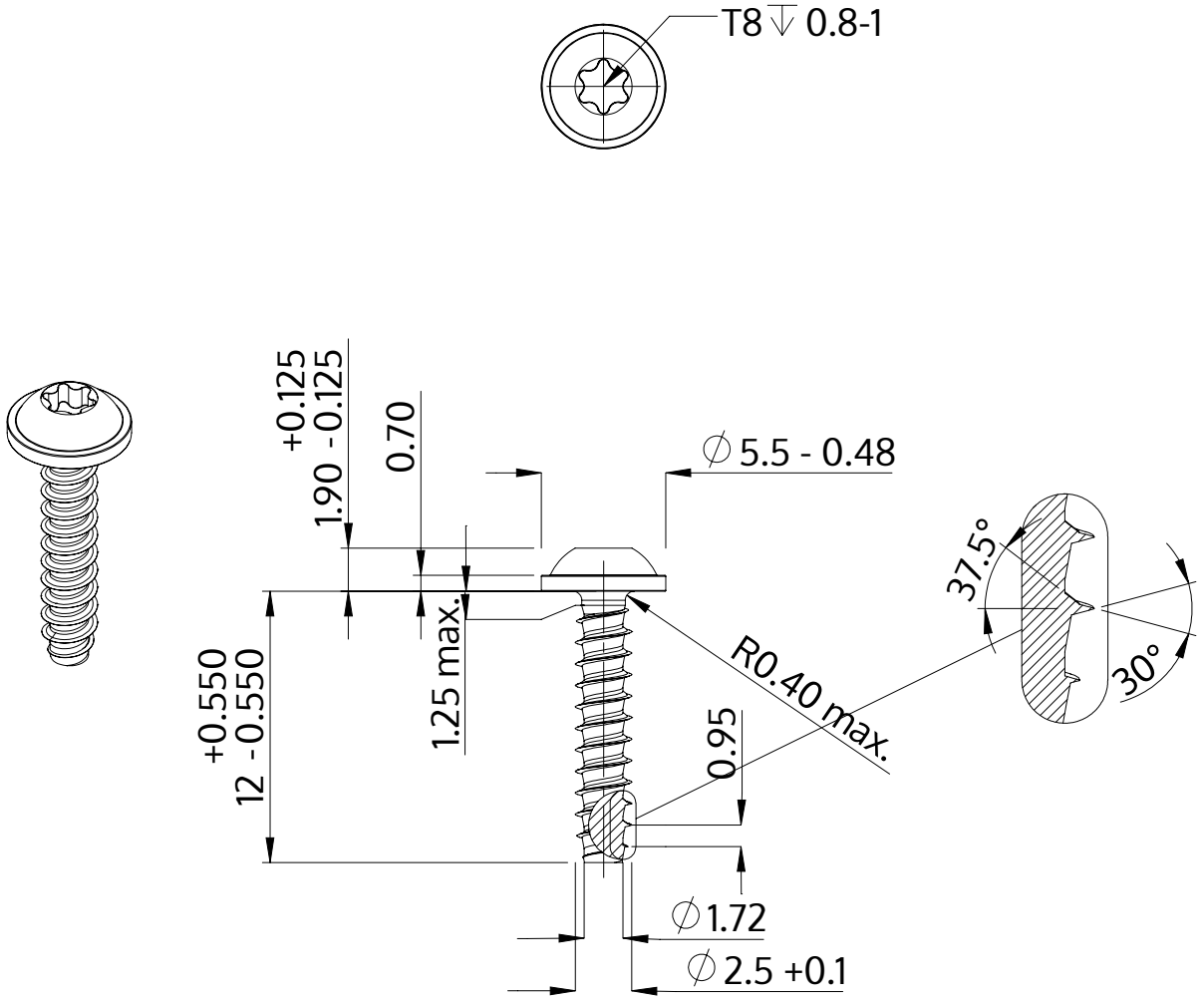

Beskrivelse	STP38 2.5x12.0 - T8
Materiale	Ædelstål A2
Overflade	blank, bejdset og passiveret
Vægt	0.468 kg / 1000 stykke

SCREWERK	**STP380250120E**	
Metrisk tegning A4	Skalering 3:1	2024-05