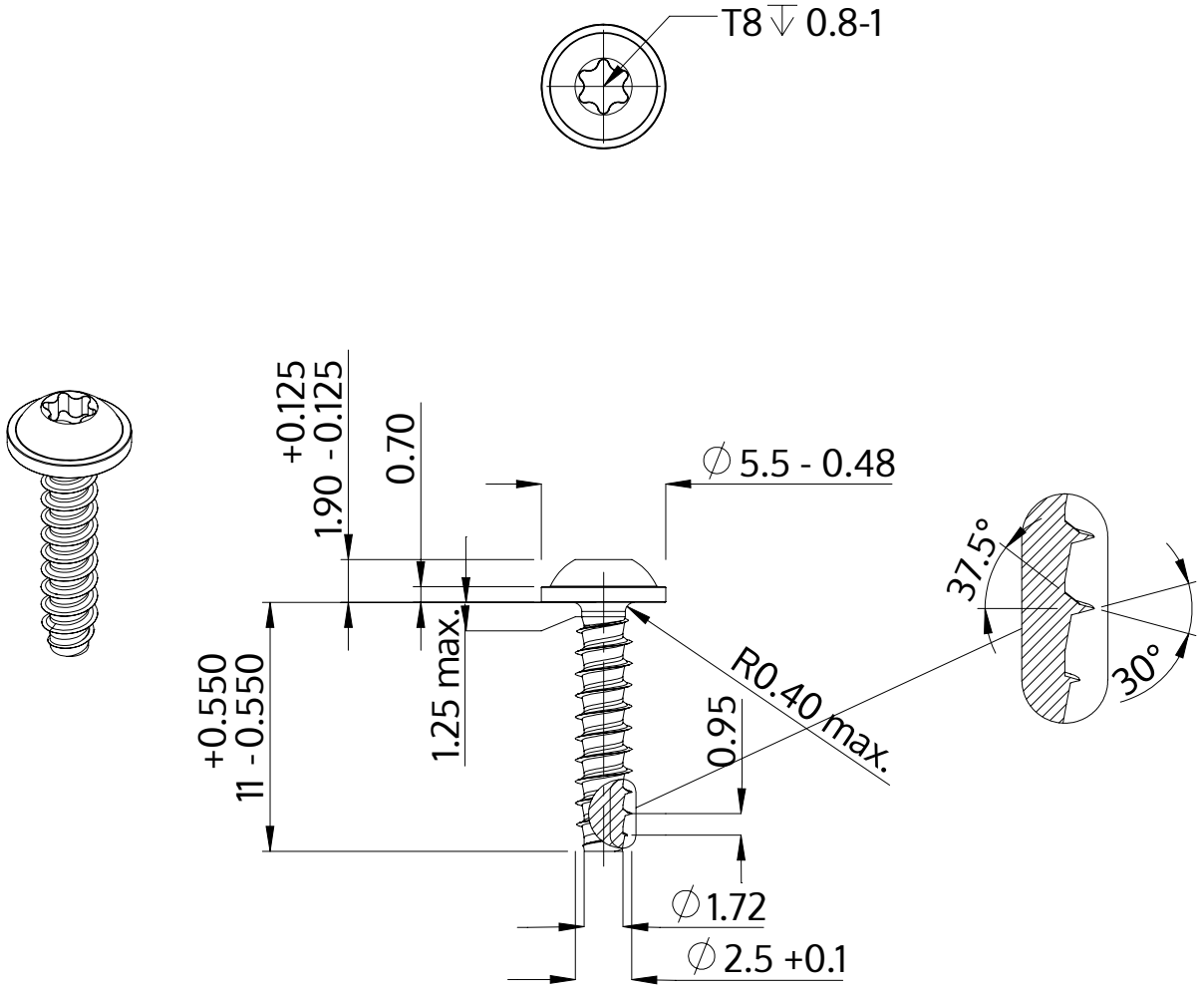

Описание	STP38 2.5x11.0 - T8
Материал	Нержавеющая сталь A4
Поверхность	Светлый отжиг и пассивация
Вес	0.443 kg / 1000 Штука

SCREWERK	**STP380250110C**	
Метрический чертеж A4	Шкала None:1	2024-04