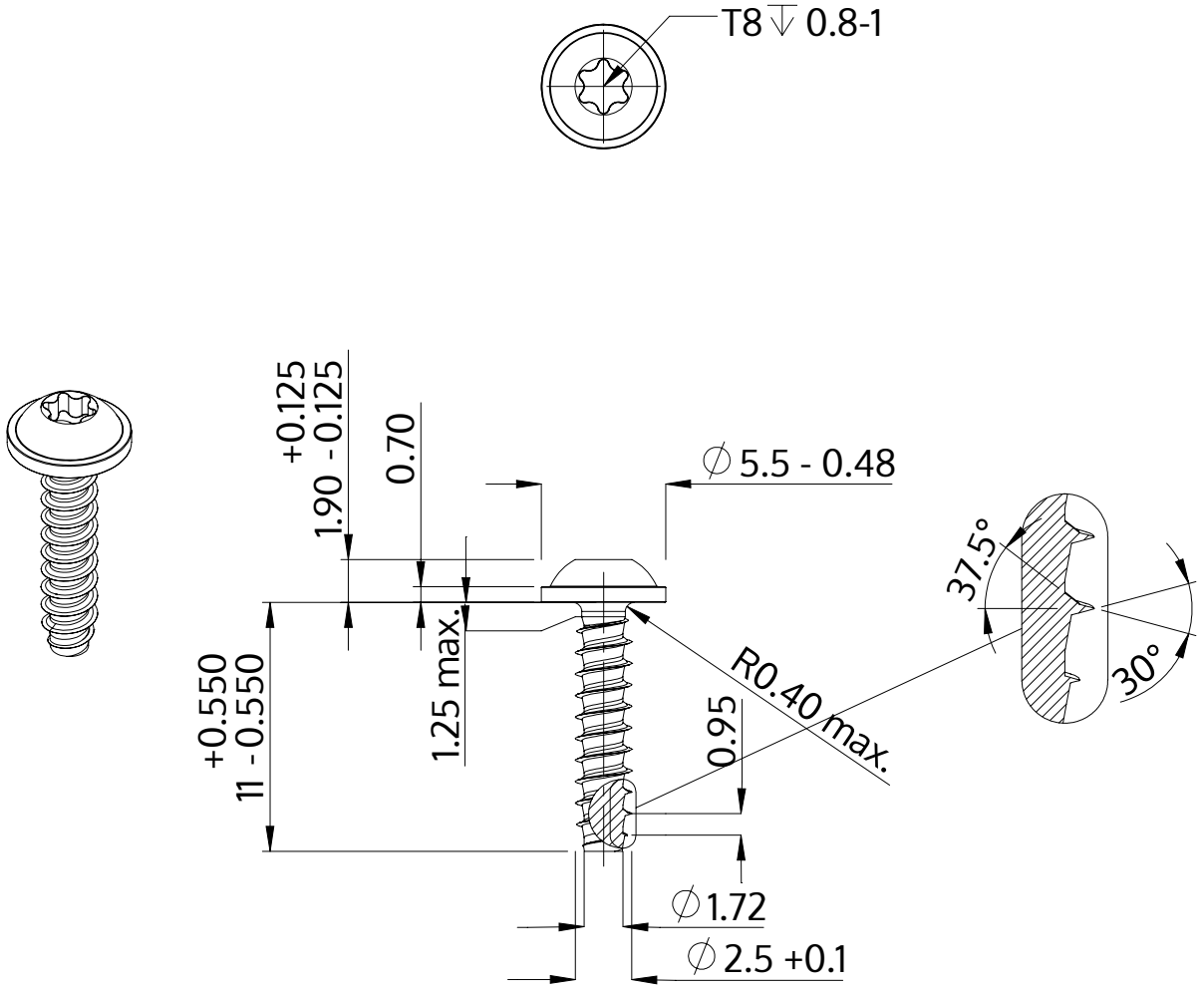

Beskrivelse	STP38 2.5x11.0 - T8
Materiale	Stål, forædlet
Overflade	ZnNi sort-passiveret, tempret, forseglet
Vægt	0.443 kg / 1000 stykke

SCREWERK	**STP380250110B**	
Metrisk tegning A4	Skalering None:1	2024-04