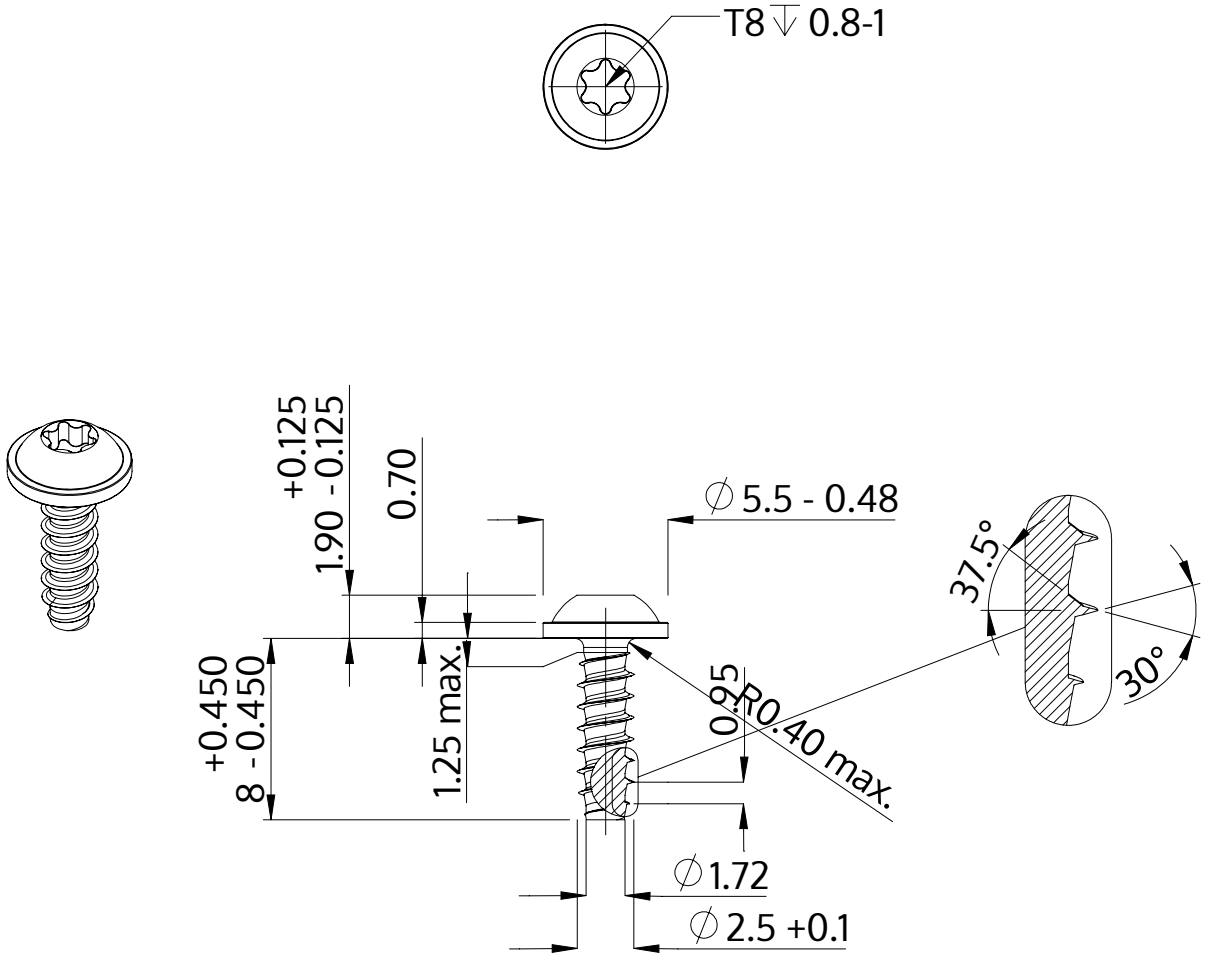

Beskrivning	STP38 2.5x8.0 - T8
Material	rostfritt stål A2
Yta	svart
Vikt	0.371 kg / 1000 styck

SCREWERK	**STP380250080J**	
Metrisk skiss A4	Skala 3:1	2024-05