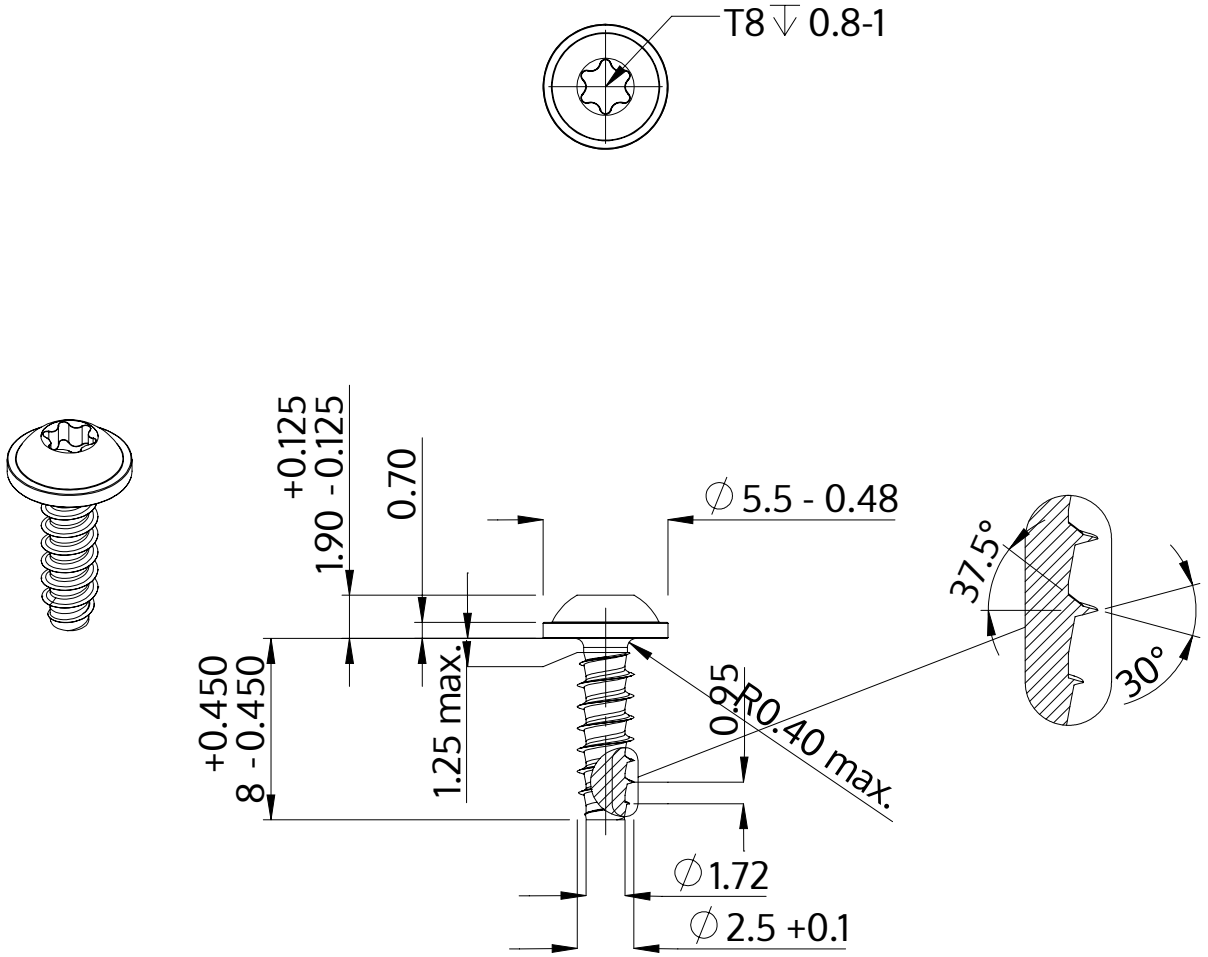

Description	STP38 2.5x8.0 - T8
Matière	acier inoxydable A2
Surface	noir
Poids	0.371 kg / 1000 Unité

SCREWERK	**STP380250080J**	
Dessin métrique A4	Redimensionner None:1	2024-04