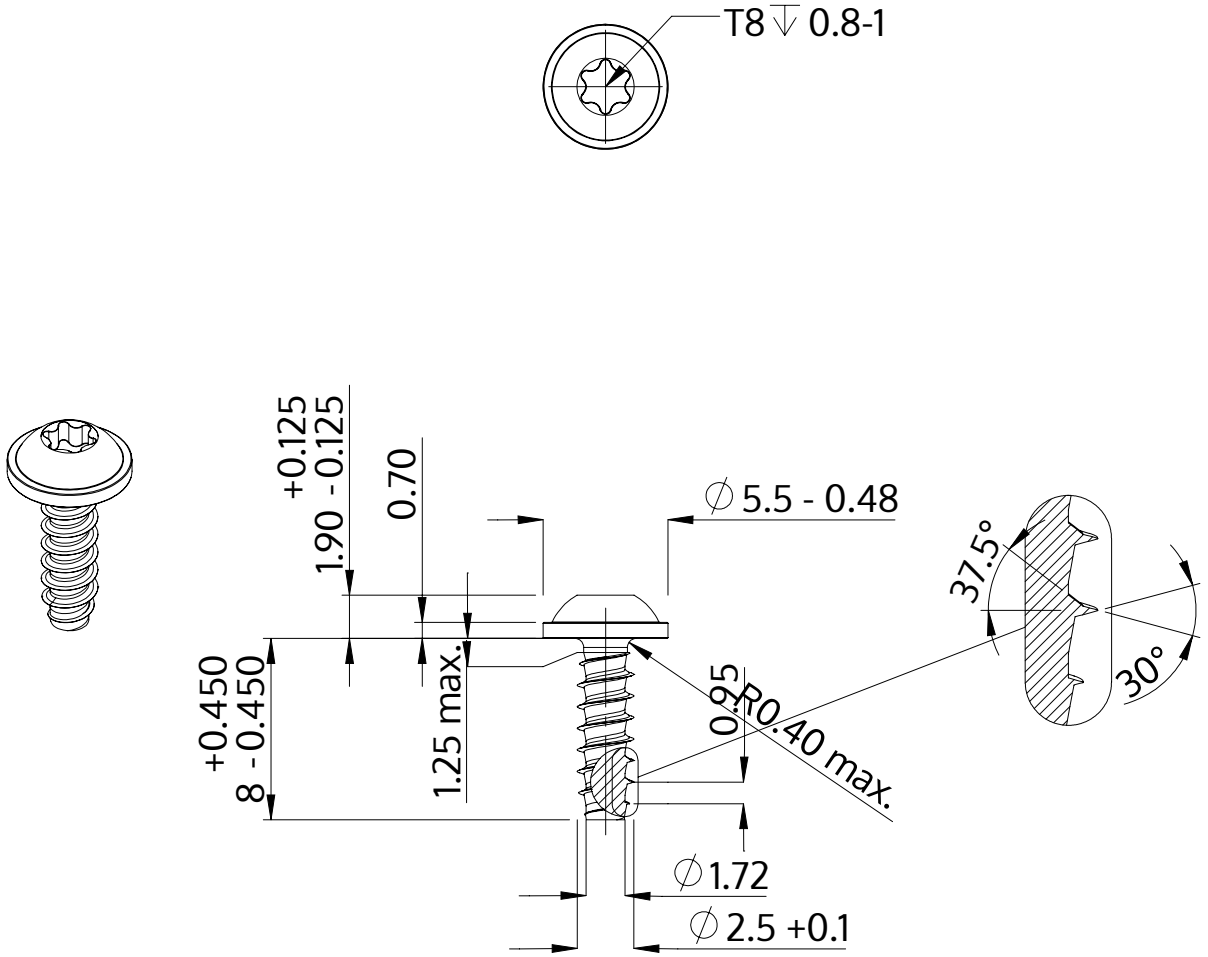

Açıklaması	STP38 2.5x8.0 - T8
Malzeme	Paslanmaz Çelik A2
Kaplama	Parlak, cilalanmış ve pasifleştirilmiştir
Ağırlık	0.371 kg / 1000 Adet

SCREWERK	**STP380250080E**	
Metrik çizim A4	Ölçeklendirme None:1	2024-04