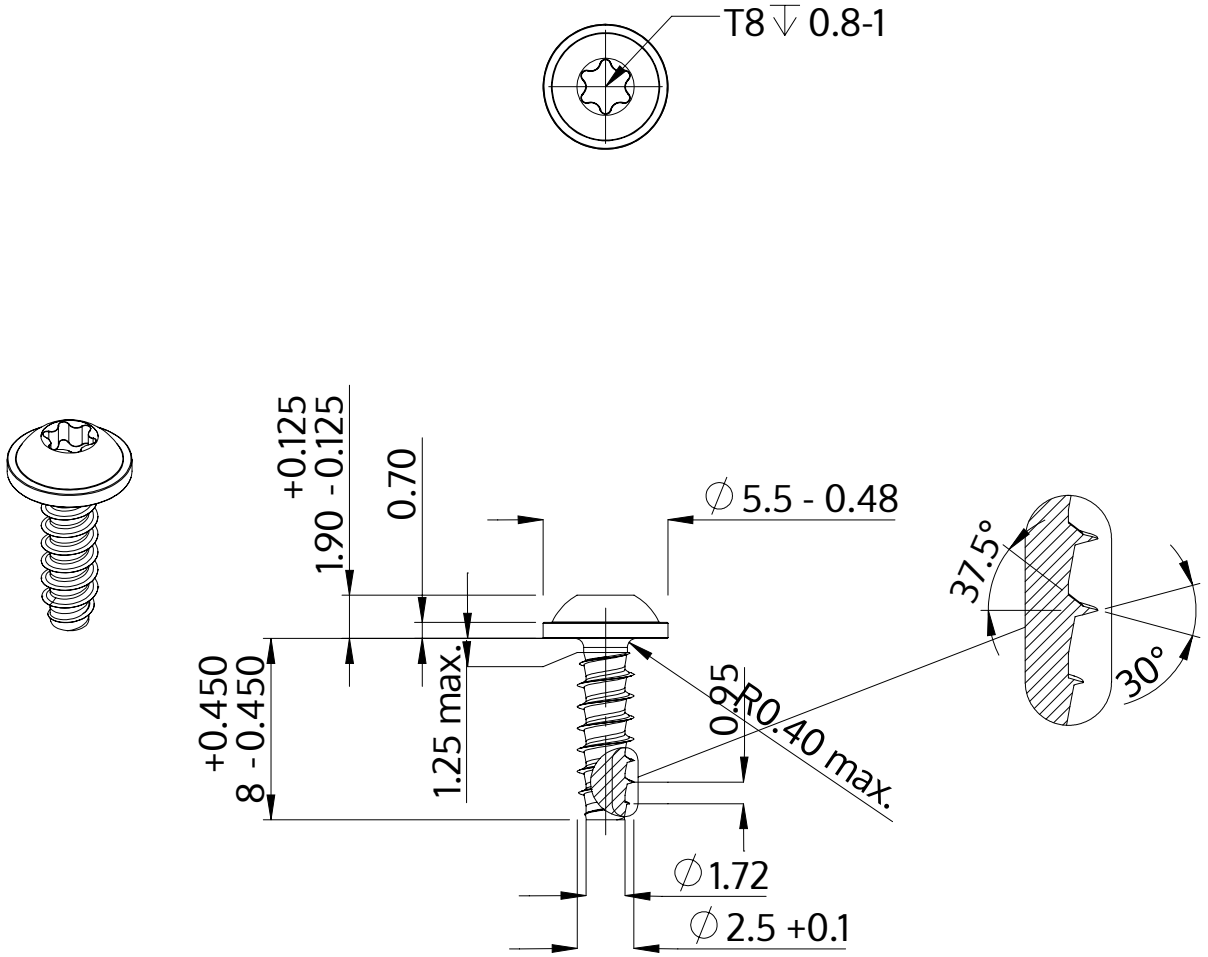

Descrição	STP38 2.5x8.0 - T8
Material	inox A2
Superfície	Decapado e passivado
Peso	0.371 kg / 1000 peças

SCREWERK	**STP380250080E**	
Desenho Métrico A4	Escala 3:1	2024-05