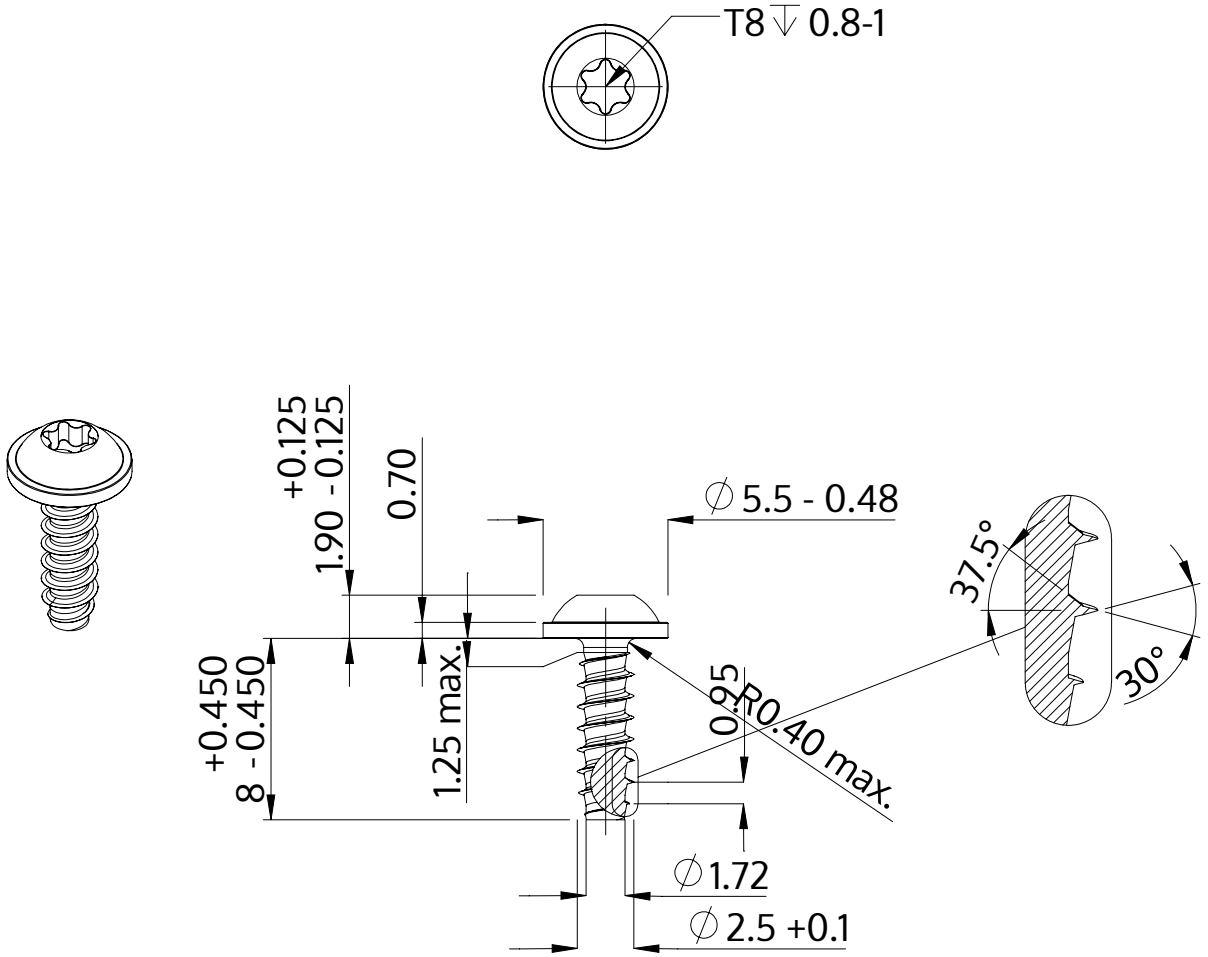


| | |
|---|---|
| Beschrijving | STP38 2.5x8.0 - T8 |
| Materiaal | roestvrij staal A2 |
| Oppervlak | blank, geetst en gepassieveerd |
| Gewicht | 0.371 kg / 1000 stuk |

| | | |
|---|---|---|
| SCREWERK | **STP380250080E** | |
| Metrische tekening A4 | Schaal None:1 | 2024-04 |