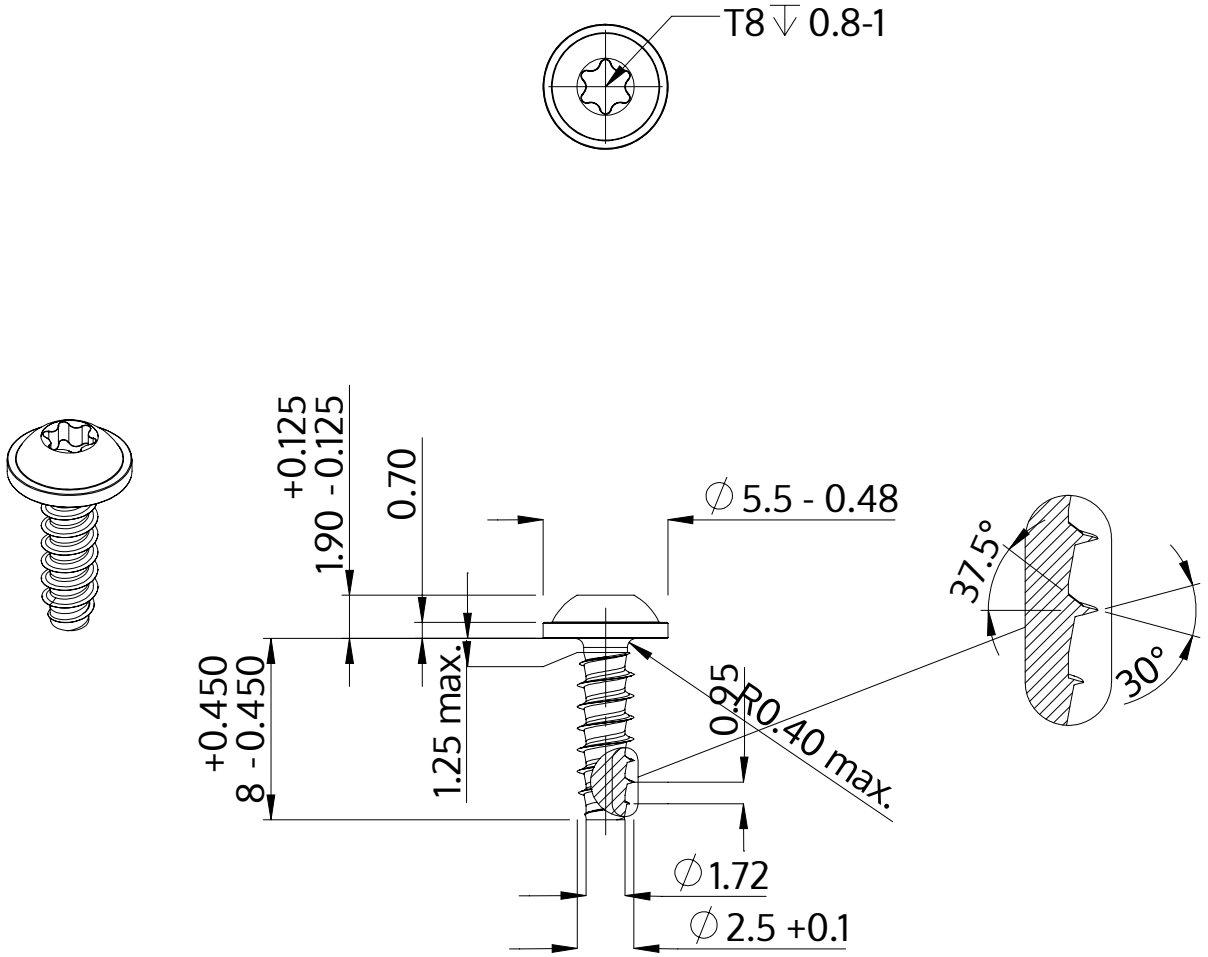

Beskrivelse	STP38 2.5x8.0 - T8
Materiale	Ædelstål A2
Overflade	blank, bejdset og passiveret
Vægt	0.371 kg / 1000 stykke

SCREWERK	**STP380250080E**	
Metrisk tegning A4	Skalering None:1	2024-04