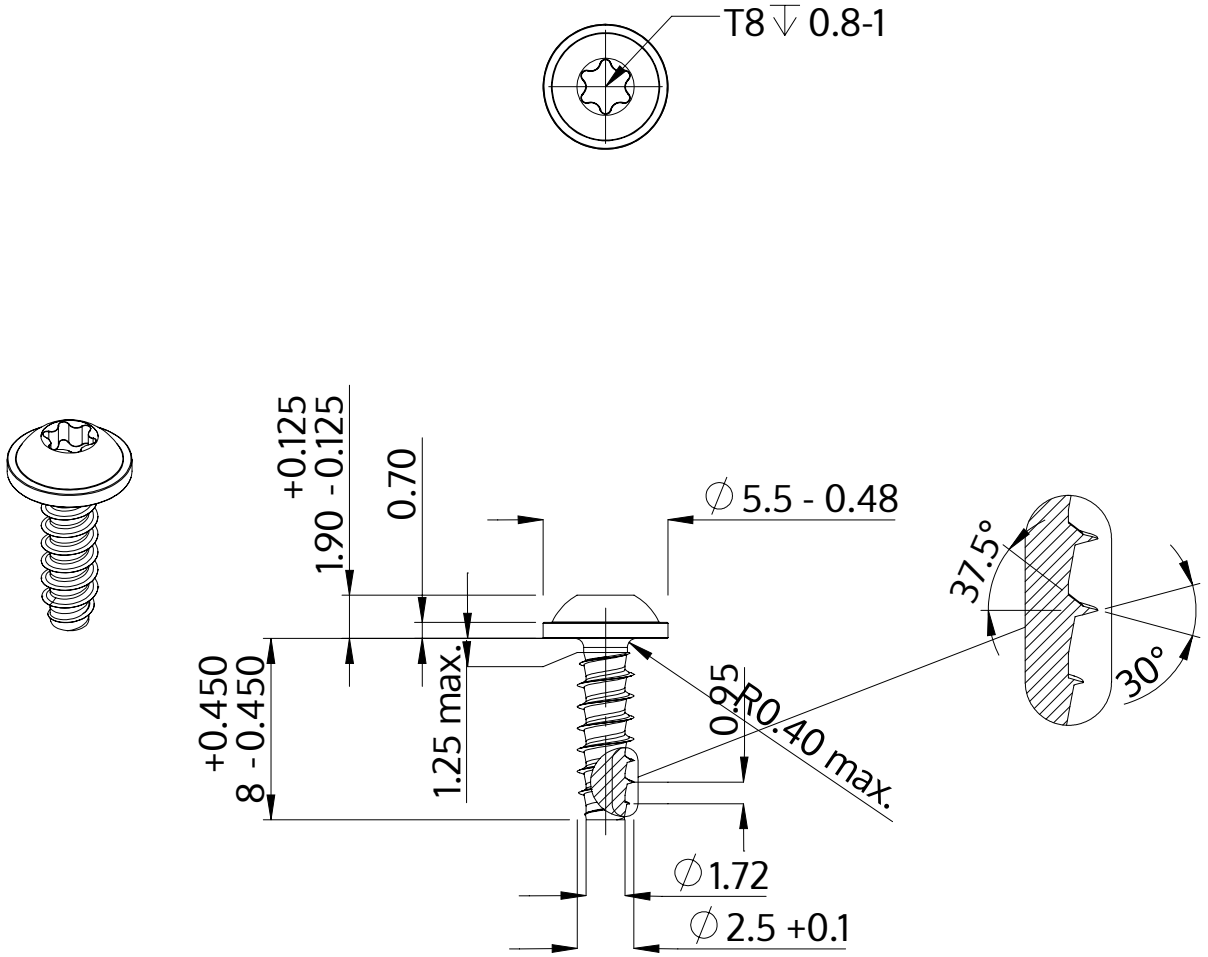

Beschrijving	STP38 2.5x8.0 - T8
Materiaal	roestvrij staal A4
Oppervlak	blank, geetst en gepassieveerd
Gewicht	0.371 kg / 1000 stuk

SCREWERK	**STP380250080C**	
Metrische tekening A4	Schaal None:1	2024-04