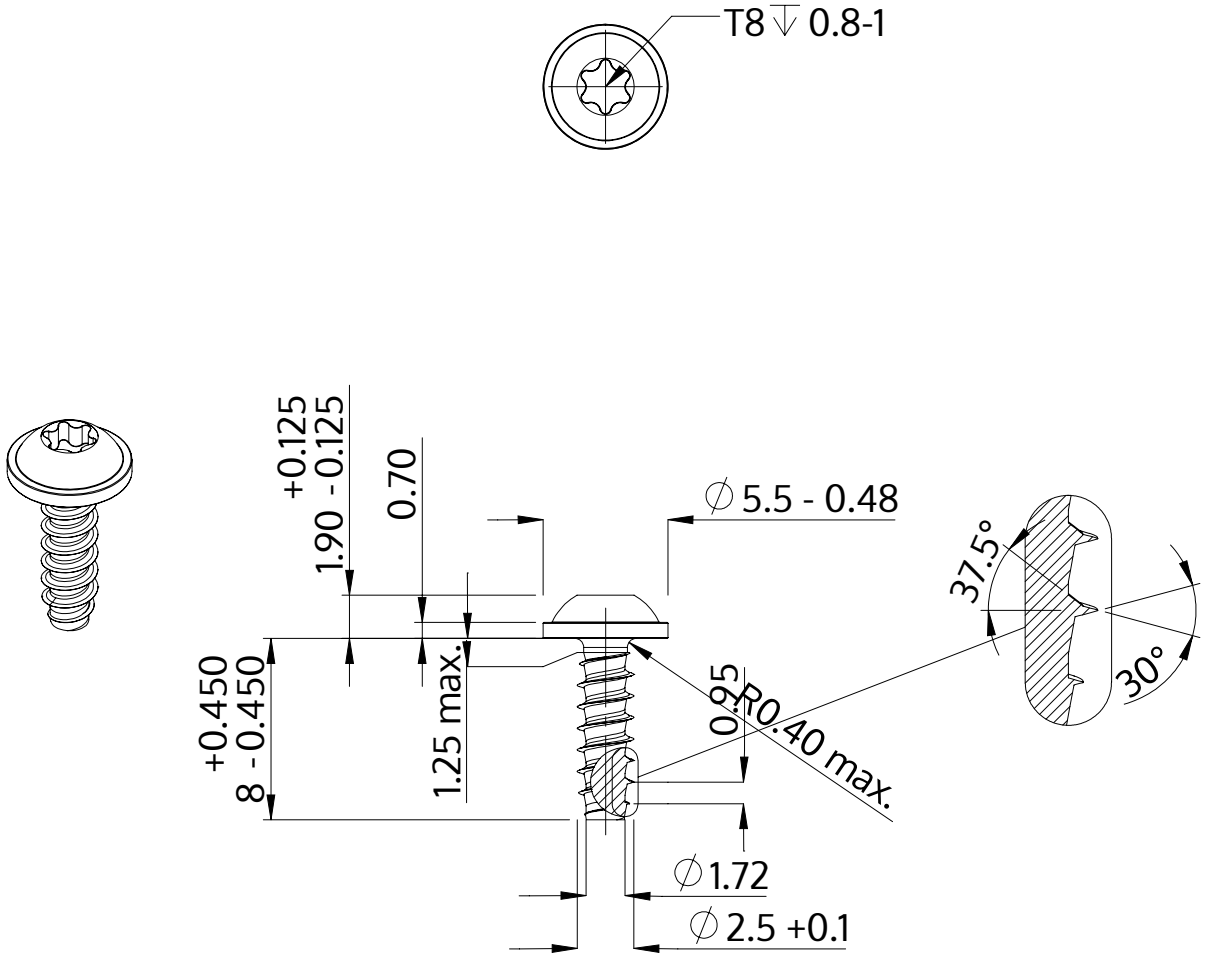

Description	STP38 2.5x8.0 - T8
Matière	acier inoxydable A4
Surface	brillant décapé et passivé
Poids	0.371 kg / 1000 Unité

SCREWERK	**STP380250080C**	
Dessin métrique A4	Redimensionner None:1	2024-04