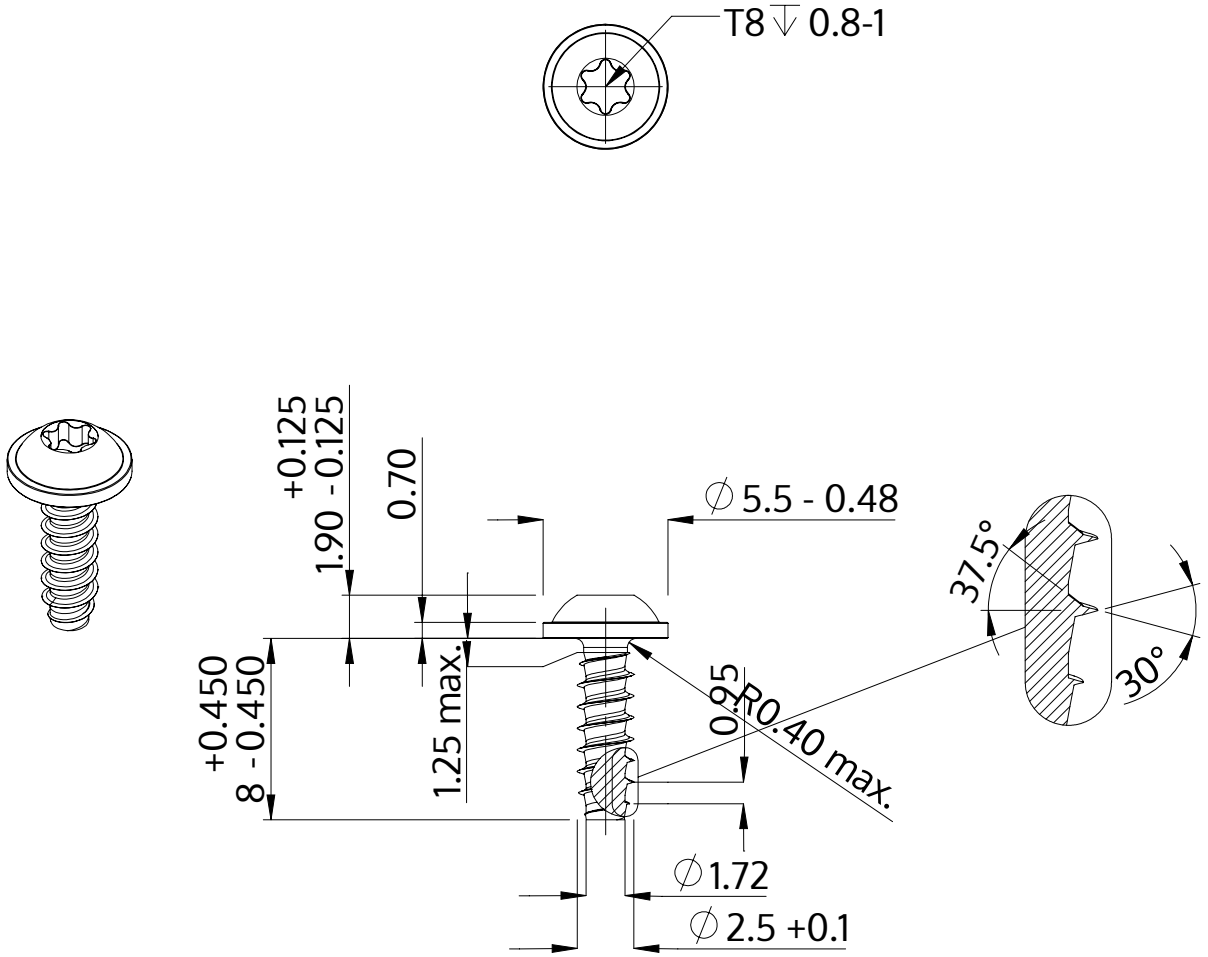

Beskrivning	STP38 2.5x8.0 - T8
Material	stål, härdat
Yta	ZnNi svart-passiviserad/Cr-VI-fri, härdad, förseglad
Vikt	0.371 kg / 1000 styck

SCREWERK	**STP380250080B**	
Metrisk skiss A4	Skala None:1	2024-04