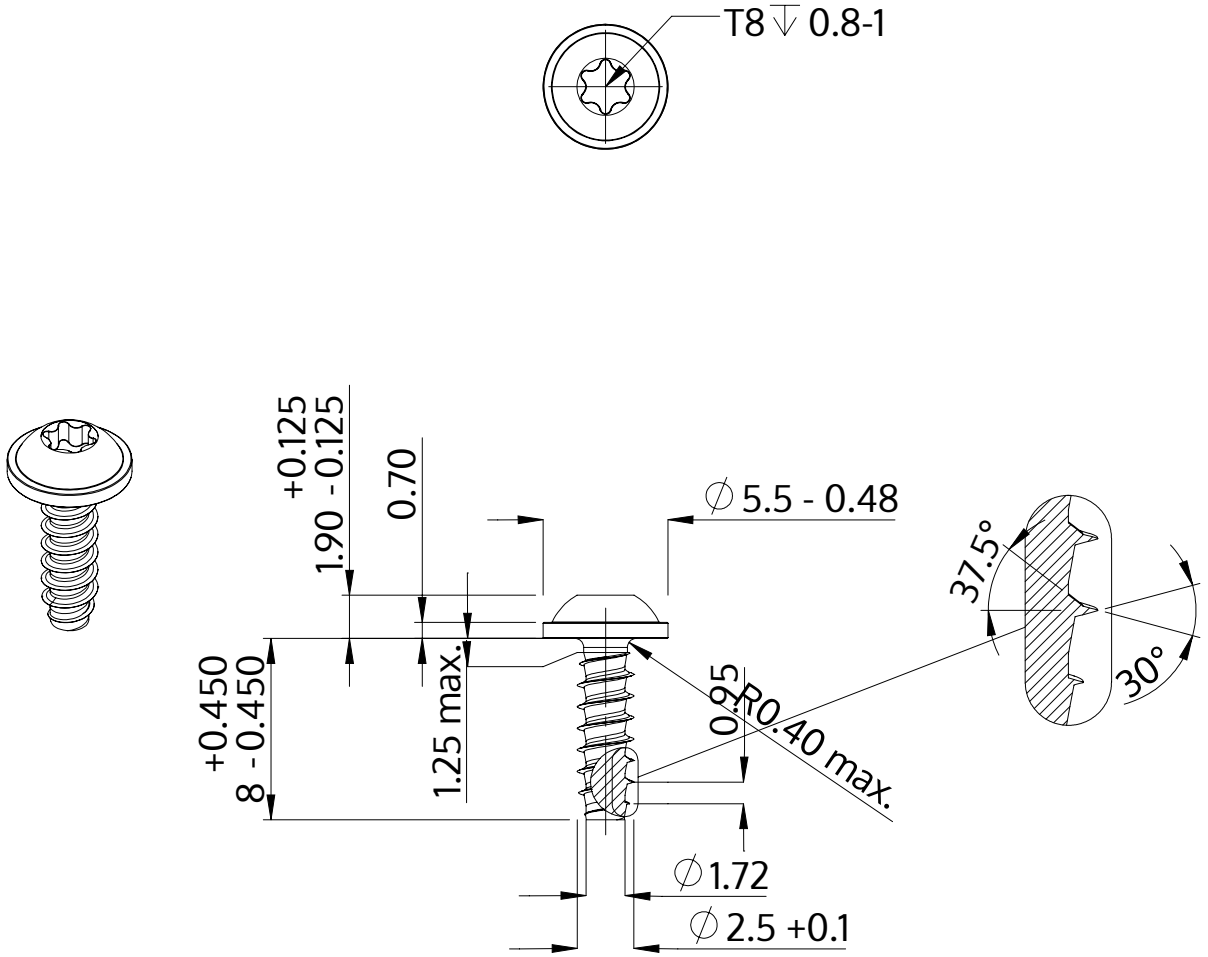

Descrição	STP38 2.5x8.0 - T8
Material	aço, endurecido
Superfície	Zincado Niquelado Galvanizado, Passivado negro
Peso	0.371 kg / 1000 peças

SCREWERK	**STP380250080B**	
Desenho Métrico A4	Escala 3:1	2024-10