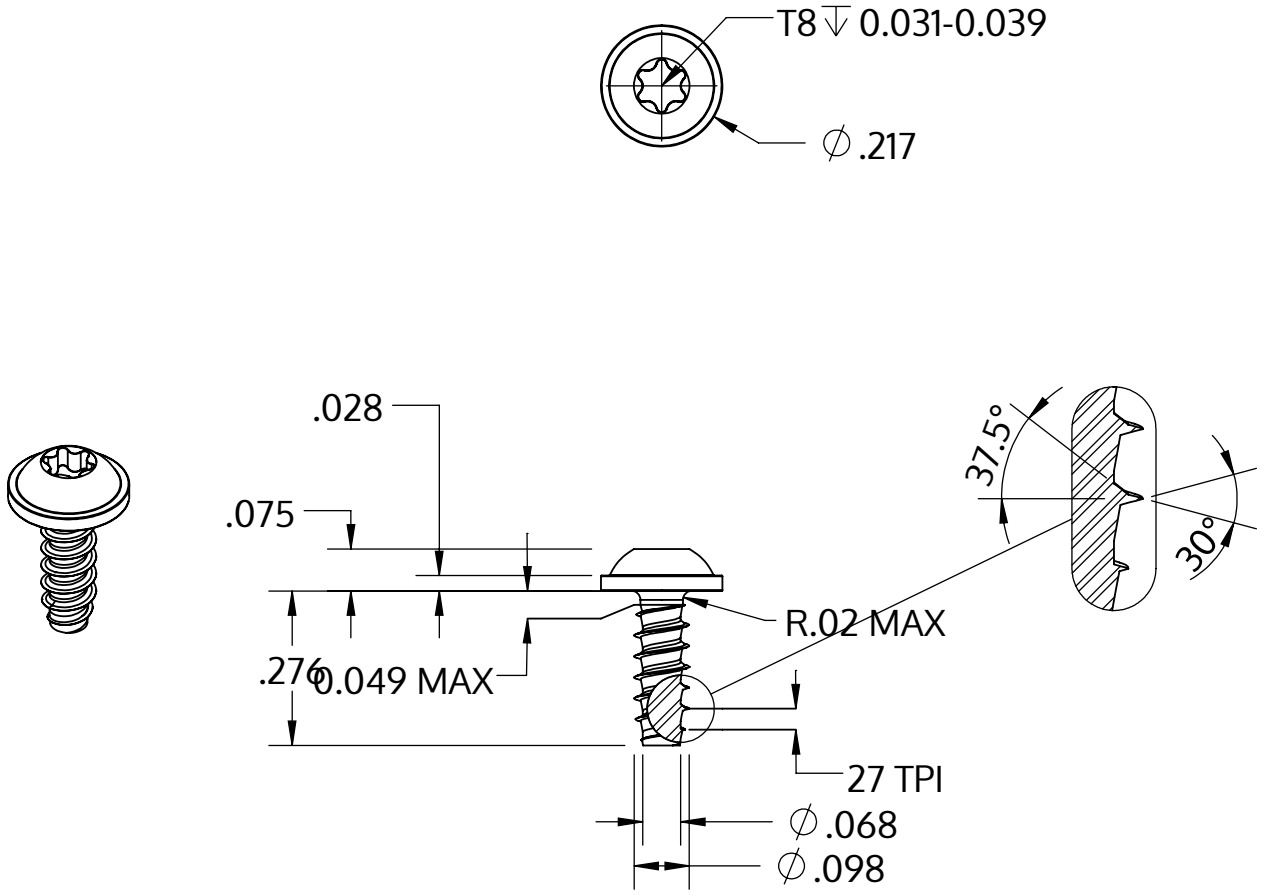


| | |
|---|---|
| Metric size | M2.5 x 0.95 mm |
| US size (converted) | #3-27 |
| | Tolerances [inch] |
| Length | +/- 0.017 |
| Head diameter | +0 / -0.018 |
| Head height | +/- 0.004 |
| Thread diameter | +0.003 / -0 |

| | |
|---|---|
| Beschreibung | STP38 2.5x7.0 - T8 |
| Werkstoff | Stahl, vergütet |
| Oberfläche | verzinkt 5-7 µm, getempert, blau / transparent passiviert |
| Gewicht | 0.347 kg / 1000 Stück |

| | | |
|---|---|---|
| SCREWERK | **STP380250070S** | |
| Zoll Zeichnung Größe A | Skalierung 3:1 | 2024-10 |