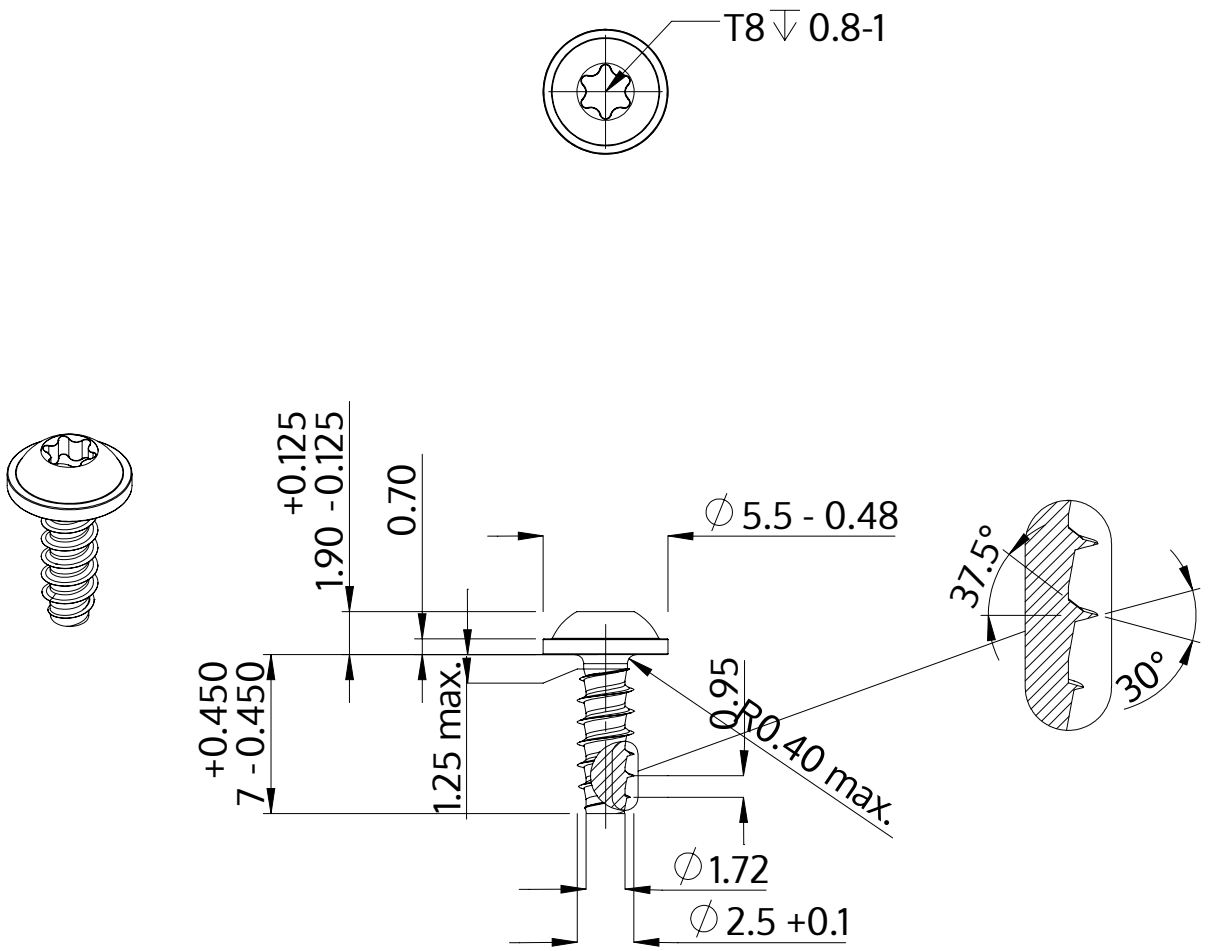

Opis	STP38 2.5x7.0 - T8
Materiał	Stal szlachetna A4
Powierzchnia	Prosta, bejcowana i pasywowana
Waga	0.347 kg / 1000 sztuk

SCREWERK	**STP380250070C**	
Rysunek metryczny A4	Skala 3:1	2024-05