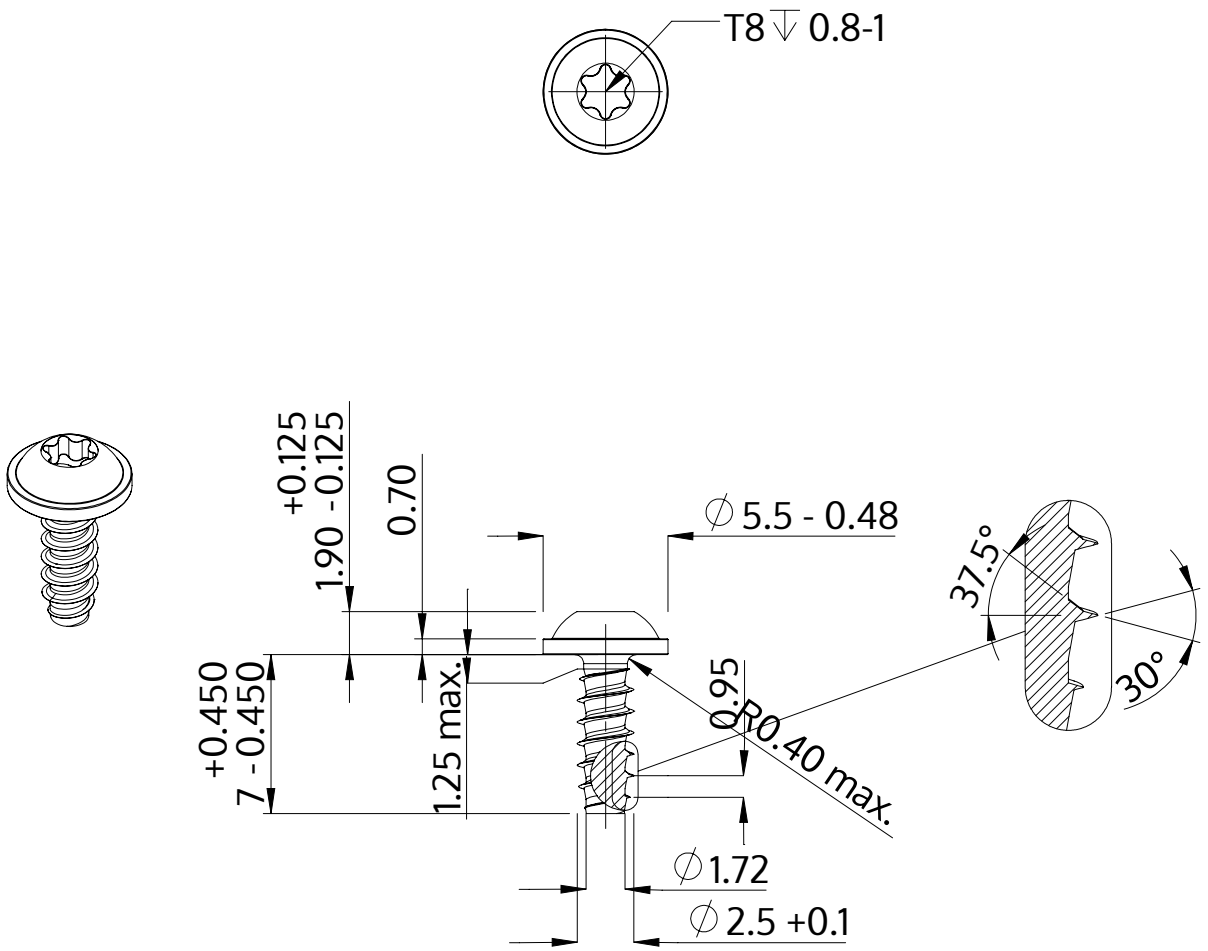

Описание	STP38 2.5x7.0 - T8
Материал	неръждаема стомана A4
Повърхност	гланциран, полиран, пасиваран
Тегло	0.347 kg / 1000 Бройка

SCREWERK	**STP380250070C**	
Метричен дизайн A4	Мащаб 3:1	2024-10