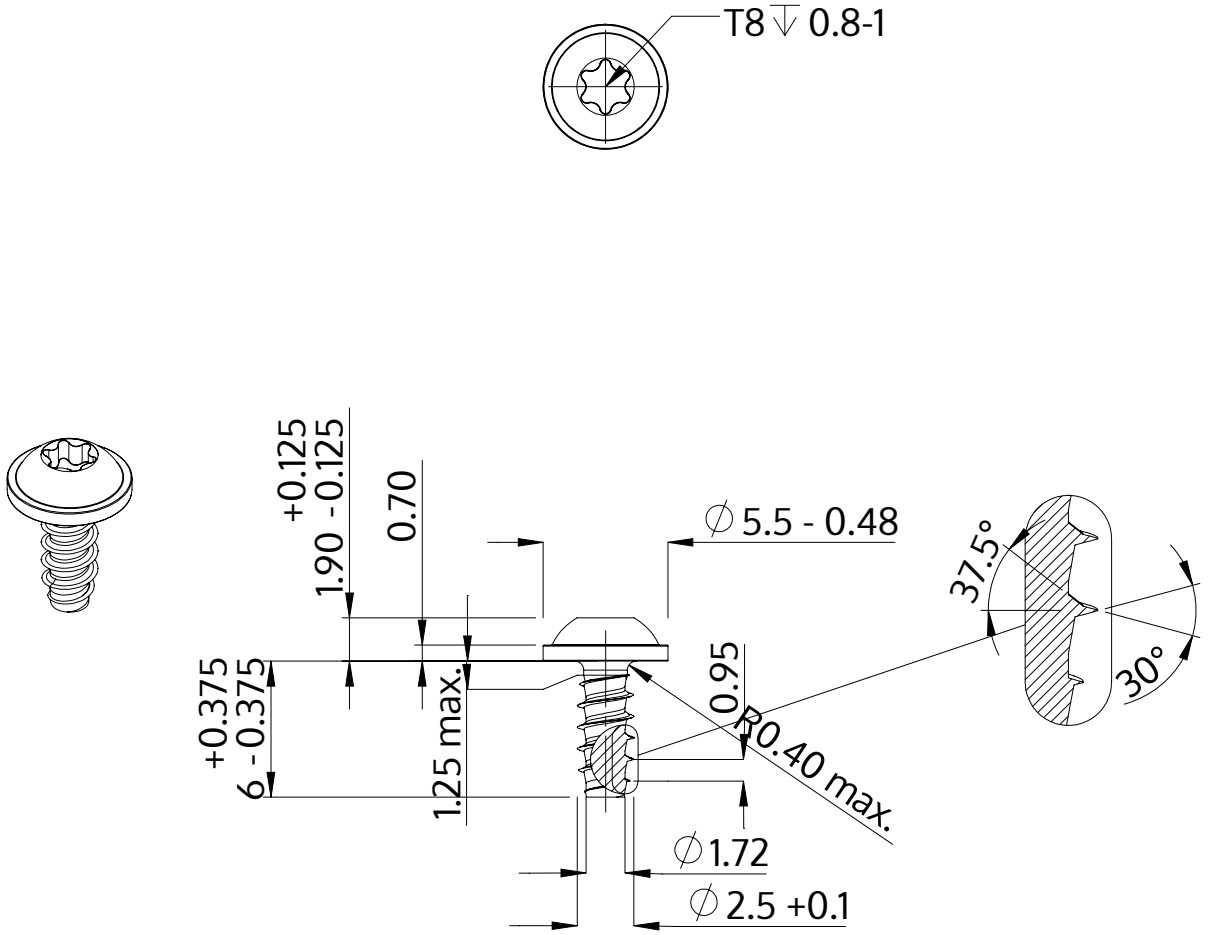

Beskrivning	STP38 2.5x6.0 - T8
Material	stål, härdat
Yta	förzinkad 5-7 µm, härdad, blå/transparent passiviserad
Vikt	0.323 kg / 1000 styck

SCREWERK	**STP380250060S**	
Metrisk skiss A4	Skala None:1	2024-04