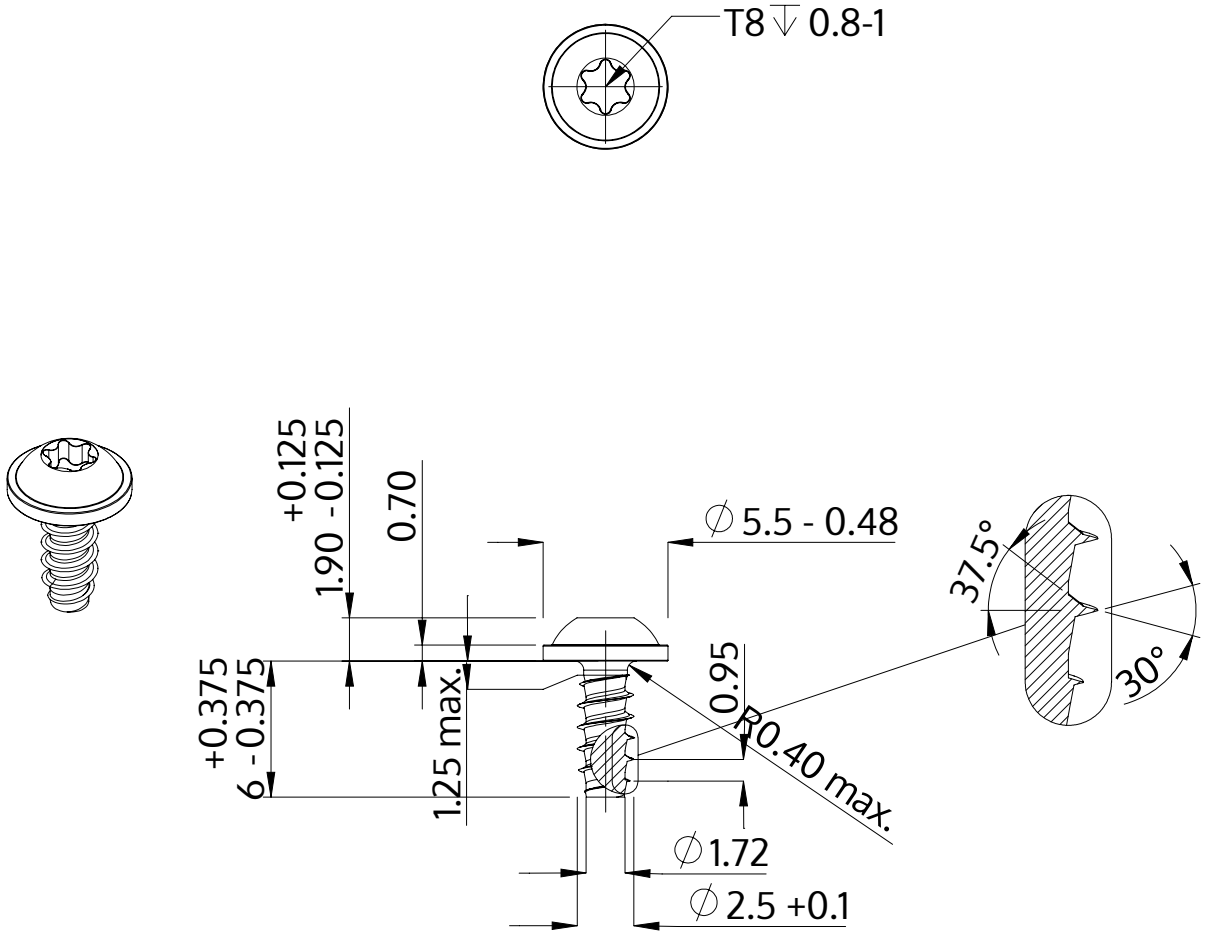

Descrição	STP38 2.5x6.0 - T8
Material	inox A2
Superfície	preto
Peso	0.323 kg / 1000 peças

SCREWERK	**STP380250060J**	
Desenho Métrico A4	Escala 3:1	2024-10