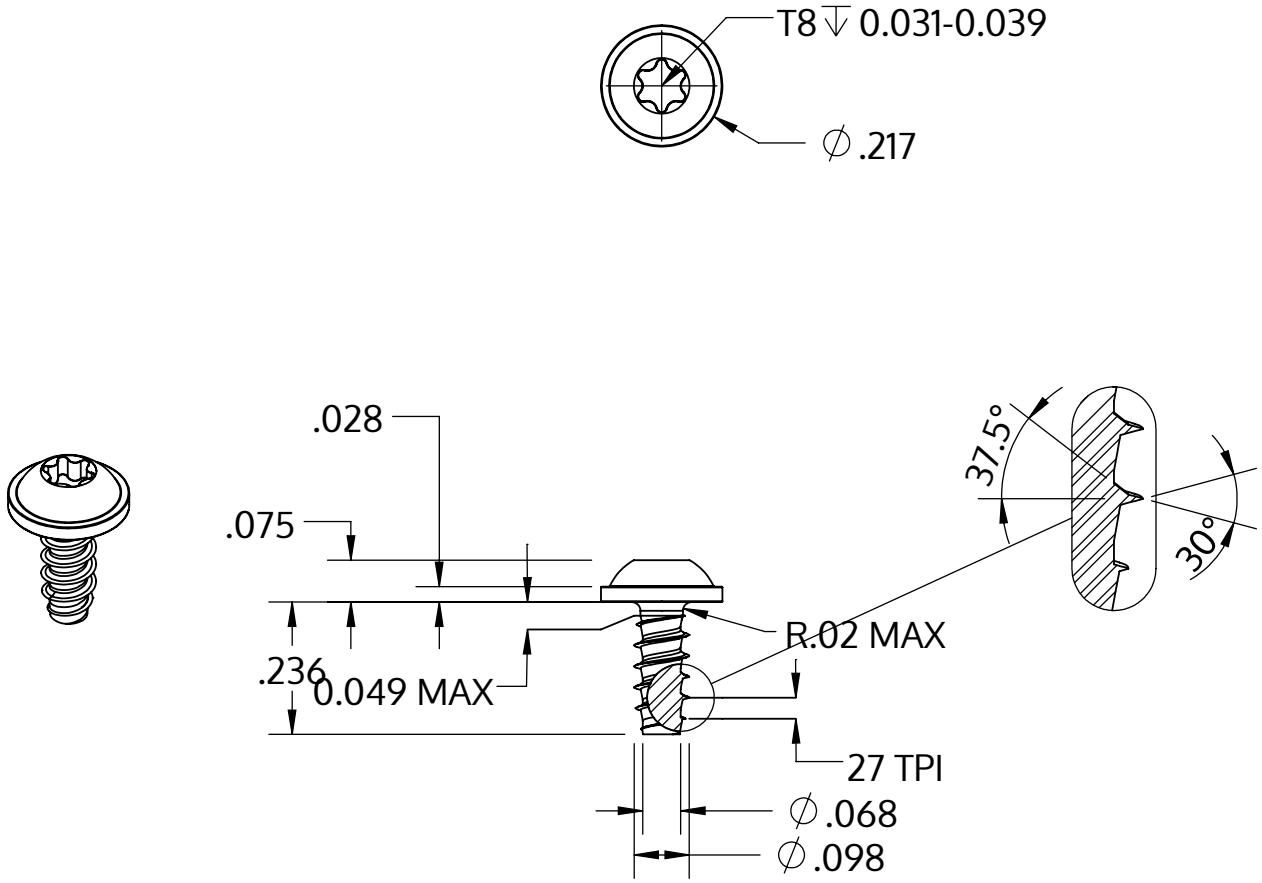

Metric size	M2.5 x 0.95 mm
US size (converted)	#3-27
	Tolerances [inch]
Length	+/- 0.014
Head diameter	+0 / -0.018
Head height	+/- 0.004
Thread diameter	+0.003 / -0

Beskrivelse	STP38 2.5x6.0 - T8
Materiale	Ædelstål A2
Overflade	sort
Vægt	0.323 kg / 1000 stykke

SCREWERK	**STP380250060J**	
_Zoll Zeichnung Größe A	Skalering None:1	2024-04